GIMA

PROFESSIONAL MEDICAL PRODUCTS

LETTINO ELETTTRICO PER CENTRI BENESSERE
ELECTRIC BEAUTY BEDS
FAUTEUIL DE SOIN ESTHÉTIQUE ÉLECTRIQUE
CAMILLA DE BELLEZA ELÉCTRICA

REF 2219B (28008 - 28009)

Fabbricante / Manufacturer / Fabricant / Fabricante:
SILVERFOX CORPORATION LIMITED
No. 18, 1st TongLe Road, TangXia Town, Pengjiang District,
JiangMen City, GuangDong Province, China
Made in China

Importato da / Imported by / Importé par / Importado por:
Gima S.p.A.
Via Marconi, 1 - 20060 Gessate (MI) Italy
gima@gimaitaly.com - export@gimaitaly.com
www.gimaitaly.com

M28008-M-Rev.0-03.21

1 ACERCA DE ESTE MANUAL

Este manual solo se utilizará como referencia de funcionamiento de este modelo en específico. Si el manual se utiliza para otros fines, no asumiremos las consecuencias y responsabilidades correspondientes. Toda la información de este manual estará protegida por los derechos de autor y no debe ser copiada, reproducida ni traducida en ninguna de sus partes sin el consentimiento escrito del fabricante.

2 ADVERTENCIAS

- Se debe cortar el suministro de energía cuando se cambien los componentes eléctricos o se realicen tareas de mantenimiento y limpieza de las máquinas.
- La clavija debe estar conectada a una toma de corriente correctamente instalada y conectada a tierra, para evitar el riesgo de incendio y descarga eléctrica.
- No se pare sobre este equipo.
- No permita que los niños jueguen con el equipo y colóquelo en un lugar donde los niños no puedan tocarlo. Por favor, ajuste el respaldo a la posición más alta cuando salga.
- Por favor, no coloque el equipo en lugares húmedos como el baño para evitar descargas eléctricas u otros fallos. También mantenga los controladores alejados del agua.
- No coloque ni opere el equipo en lugares donde se esté pintando/recubriendo o suministrando oxígeno.
- A menos que sean supervisados o instruidos por personal responsable de su seguridad personal, las personas que tengan impedimentos físicos, trastornos táctiles, trastornos mentales, no estén familiarizados con el equipo, no utilicen el sentido común o los niños, no están autorizados a utilizar el equipo.
- Póngase en contacto con el distribuidor, centro de servicio o personal capacitado y con la experiencia adecuada para la reparación de la clavija, si esta está dañada, para evitar cualquier peligro.
- Asegúrese de que no haya nada que impida la carrera durante el funcionamiento de la camilla.
- La operación debe ser procesada por profesionales capacitados.

3 PRECAUCIONES

- El equipo debe ser utilizado por una persona experimentada que debe estar familiarizada con la estructura, las características y las instrucciones del producto. Haga un mantenimiento regular.
- Lea este manual cuidadosamente antes de la instalación, operación y ajuste. Conserve este manual de manera adecuada.
- Este producto no debe ser utilizado poniendo todo el peso en un solo lado o en un solo punto.
- Cumpla con las normas de operación de seguridad, no sobrecargue el uso de los productos, para asegurar que el equipo de protección de seguridad del producto esté completo y sea confiable, elimine los factores inseguros a tiempo.
- Apriete los pernos y las tuercas con regularidad para evitar fallos causados por piezas sueltas, deslizamiento, vibración y caída de piezas.
- Durante el mantenimiento, el operador no debe desmontar ninguna parte de la camilla a voluntad.
- No se permite el funcionamiento de este producto cuando tenga fallas. Si se encuentra un fenómeno anormal o un sonido anormal, debe ser detenido para su inspección inmediatamente, y el trabajo puede ser reanudado después de la resolución de problemas.
- El operador debe estar familiarizado con las precauciones descritas en cada sección del manual para garantizar la seguridad de la persona y del producto.
- Esta camilla de belleza eléctrica está equipada con un cable eléctrico de tres hilos. El cable de alimentación debe conectarse a una toma de corriente de tres orificios que esté correctamente instalada y conectada a tierra. Esto no es solo para prevenir el riesgo de descargas eléctricas, sino también para garantizar el correcto funcionamiento de la camilla.
- Por favor, haga funcionar el equipo estrictamente de acuerdo con la etiqueta de advertencia pegada en los productos.
- Para la elevación de la camilla completa, el botón debe presionarse y mantenerse presionado hasta que la camilla esté en la posición adecuada.
- Por favor, tenga en cuenta que los tiempos de trabajo continuo deben ser de máximo 2 minutos. ON; 18 minutos. OFF, mientras se maneja el motor.
- Solo profesionales capacitados deben realizar el mantenimiento.
- Después de cada tratamiento, por favor, use un reactivo neutro para limpiar el polvo, las manchas en el cuero o en las piezas de madera.
- Cuando ajuste el respaldo, el cojín del asiento, el reposapiés o al levantar toda la camilla mediante el mando de mano o el pedal de mando instalado, por favor, mantenga las manos, los pies y la cabeza alejados de la posición.
  (Por favor, consulte la figura de la derecha)

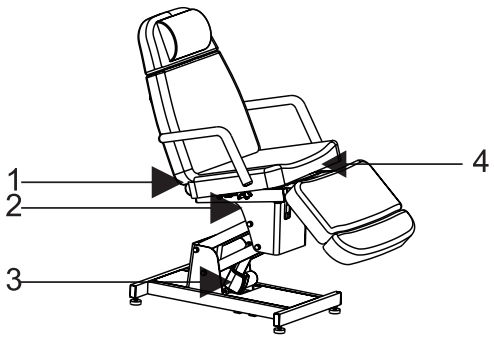

4 RANGO APLICABLE

Estas camillas de belleza eléctricas son adecuadas para los tratamientos de belleza, masaje y manicura.

5 INSTALACIÓN

1. Coloque la camilla en un lugar adecuado, de acuerdo con la distribución general, la iluminación natural o artificial y las condiciones de funcionamiento del salón o de la casa. Manténgala en un ambiente limpio, seco y fresco.
2. Abra la caja de embalaje para comprobar si la camilla está intacta y si los accesorios o repuestos están completos. Por favor, póngase en contacto con el distribuidor o con nosotros si hay algún problema.
3. Instalación
   Coloque la camilla en la posición correcta. Tenga en cuenta que no es necesario fijar la camilla al suelo con un tornillo adicional, el diseño original prevé una buena estabilidad. Asegúrese de que la camilla esté colocada en un suelo firme y plano, a fin de evitar cualquier accidente. Si la camilla gira o se inclina debido a un piso irregular, ajuste las cuatro patas de goma (M10*30) con las tuercas (M10) con una llave fija hexagonal en el panel inferior, para asegurarse de que la camilla es estable.
4. Conecte correctamente el enchufe a la corriente. (A continuación se muestran los detalles)
5. Conecte correctamente el enchufe a la corriente. (A continuación se muestran los detalles)

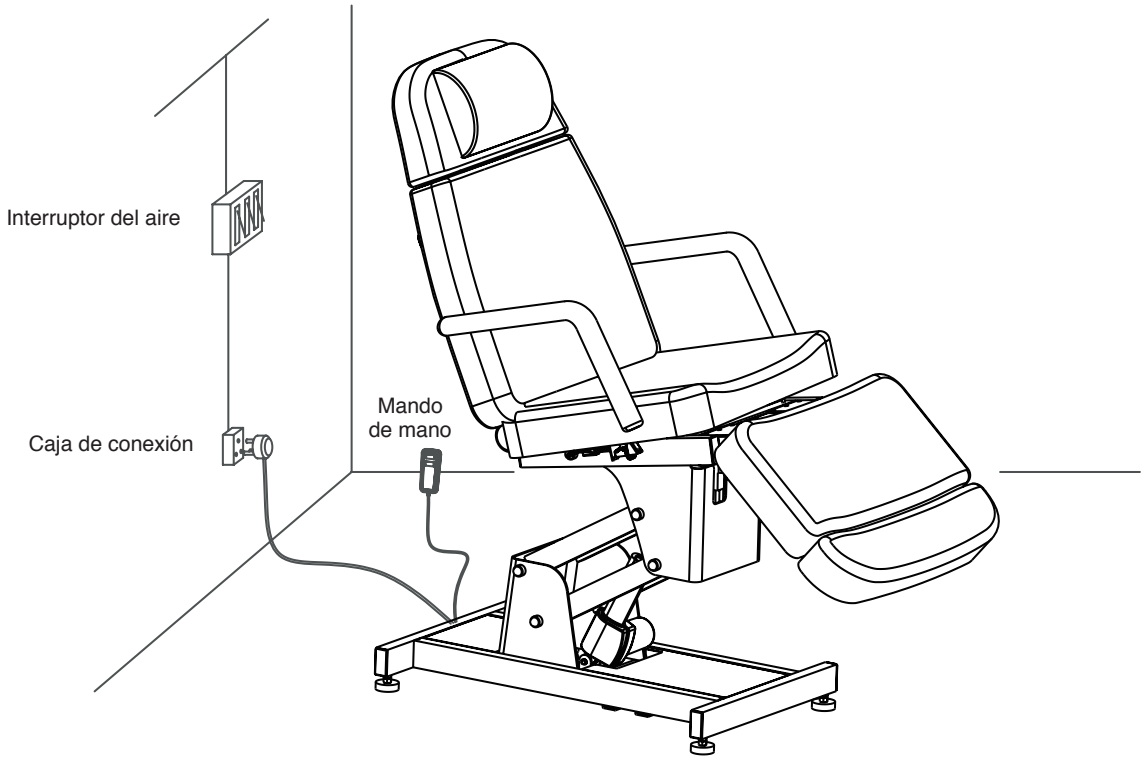

6 ESTRUCTURA DE LA CAMILLA DE BELLEZA ELÉCTRICA

- Esta camilla de belleza consiste en una unidad de control, motor, hardware, partes plásticas y cuero. La unidad de control controla el funcionamiento de los motores y el mando de mano.
- Esta camilla de belleza incluye el ajuste de la inclinación del respaldo, el cojín del asiento, el reposapiés y el ajuste de elevación de toda la camilla que es una estructura global e integral.
  (A continuación se muestran los detalles)

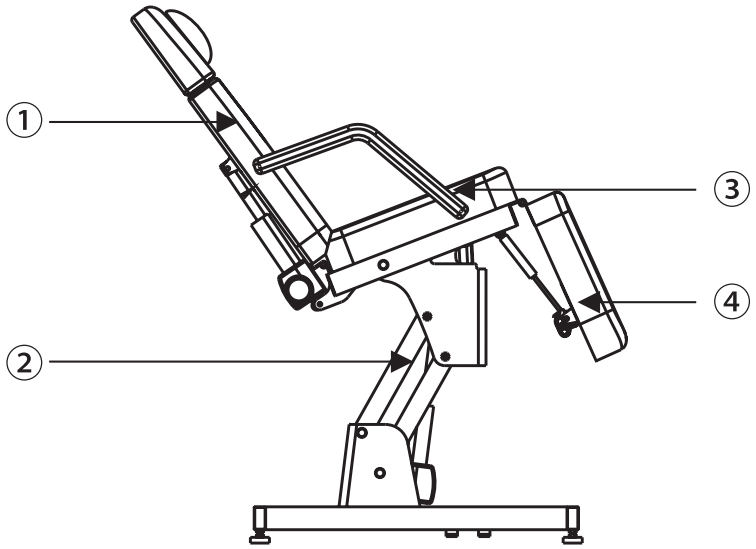

① ajuste de ángulo del respaldo
② ajuste de elevación de la camilla completa
③ ajuste del ángulo de inclinación del asiento (ajuste manual)
④ ajuste del ángulo del reposapiés (ajuste manual)

7 INSTRUCCIONES DE FUNCIONAMIENTO

1. Configuración estándar
(mando de mano)

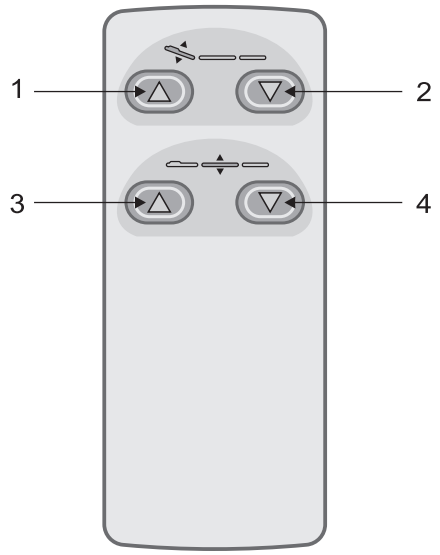

1. Configuración opcional
(pedal de mando)

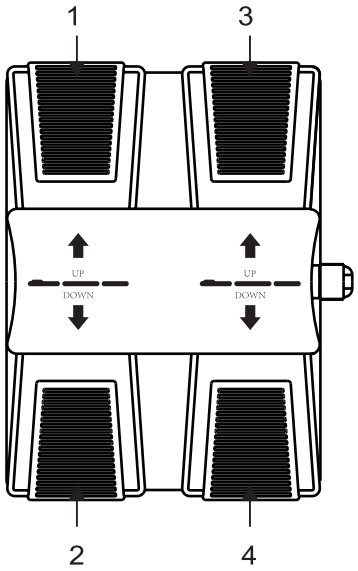

	DESCRIPCIÓN	OPERACIÓN
1	El respaldo se mueve hacia arriba	El respaldo sube suavemente pulsando el botón.
2	El respaldo se mueve hacia abajo	El respaldo baja suavemente pulsando el botón
3	Toda la camilla se mueve hacia arriba	La camilla sube suavemente pulsando el botón
4	Toda la camilla se mueve hacia abajo	La camilla baja suavemente pulsando el botón

8 PARÁMETROS TÉCNICOS

Potencia	AC 100-120V o AC 220-240V o AC 100-240V, 50/60Hz
Potencia máxima	300W
Temperatura ambiente	0°C--+40°C
Humedad relativa	30%~90%
Carga nominal de elevación	175 Kg
Tamaño del paquete	1280x690x670mm
Peso Neto	62Kg (2219B)
Peso bruto	75Kg (2219B)

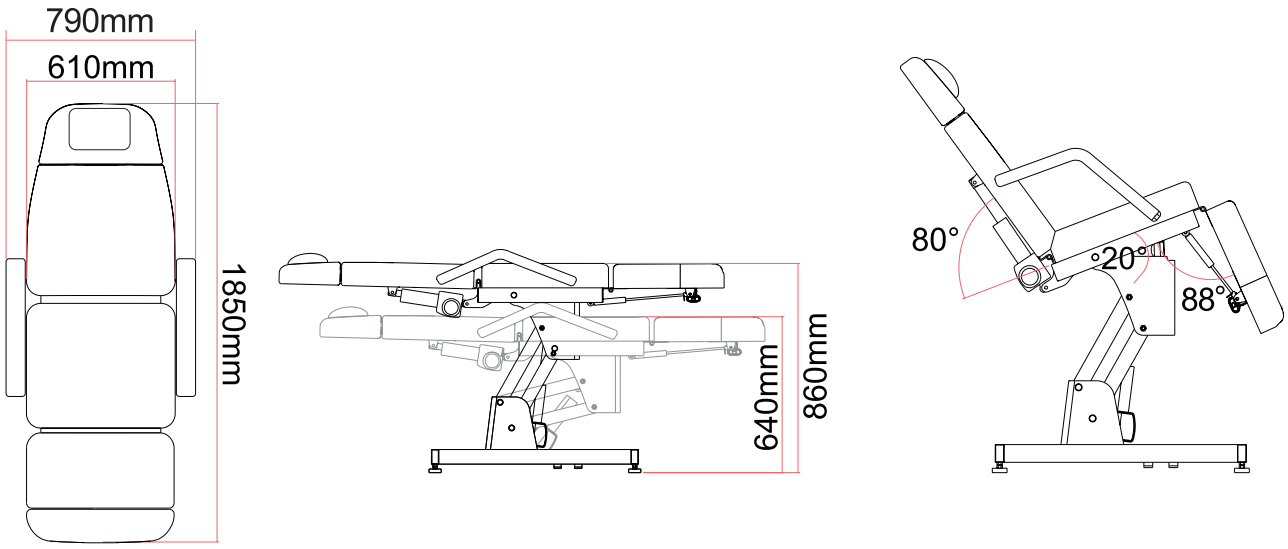

9 MANTENIMIENTO

1. Después de cada tratamiento, use exclusivamente una solución neutra para limpiar el polvo, las manchas en el cuero, en las partes metálicas o en la tapa de plástico. Las soluciones desinfectantes como alcohol, ácido o soluciones alcalinas están prohibidas. De esta forma se impide que la duración del cuero y de la tapa de plástico se reduzca.
2. Lubrique las partes móviles con regularidad (una vez al año).

10 DIAGRAMA DE CONEXIÓN DEL SISTEMA DE CIRCUITO

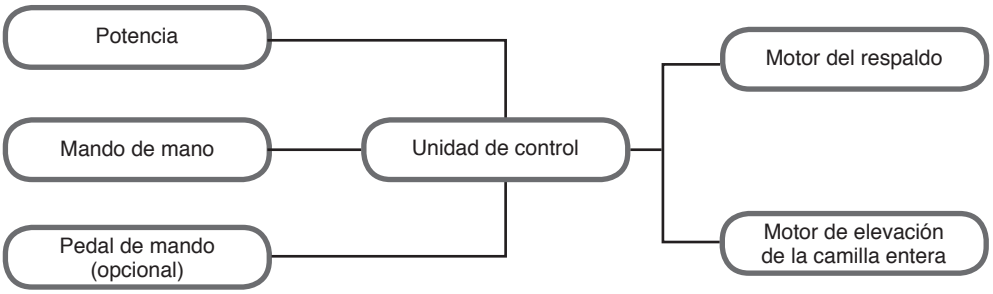

11 SOLUCIÓN DE PROBLEMAS

FALLO	RAZÓN	SOLUCIÓN
No puede subir o bajar con normalidad	1. El cable de alimentación está desconectado o no está bien enchufado.	1. Conecte el cable de alimentación o enchúfelo bien.
	2. La calidad del mando a distancia o del pedal de mando es deficiente	2. Sustituya el mando de mano o el pedal de mando.
	3. Mala calidad de la unidad de control	3. Póngase en contacto con el centro de mantenimiento o con el proveedor para la resolución de problemas.
	4. Ruptura de la cola del motor	
	5. El motor estaba averiado.	
Sonido anormal	1. Las piezas giratorias carecen de aceite lubricante.	1. Añada aceite lubricante
	2. Las posiciones de rotación (como la bisagra, los juegos de POM) carecen de aceite lubricante.	2. Añada aceite lubricante
	3. Problemas de calidad del motor.	3. Sustituya el motor

Si el problema sigue sin resolverse después de la operación anterior, por favor, póngase en contacto con el centro de mantenimiento o con el proveedor para resolverlo.

Eliminación: *El producto no ha de ser eliminado junto a otros residuos domésticos. Los usuarios tienen que ocuparse de la eliminación de los aparatos por desguazar llevándolas al lugar de recogida indicado por el reciclaje de los equipos eléctricos y electrónicos*

CONDICIONES DE GARANTÍA GIMA

Se aplica la garantía B2B estándar de Gima de 12 meses.