GIMA

PROFESSIONAL MEDICAL PRODUCTS

LETTO OSPEDALIERO MANUALE
MANUAL HOSPITAL BED
LIT MÉDICALISÉ MANUEL
CAMA DE HOSPITAL MANUAL

MANUALE D'USO – USER MANUAL – MODE D'EMPLOI – MANUAL DE USO

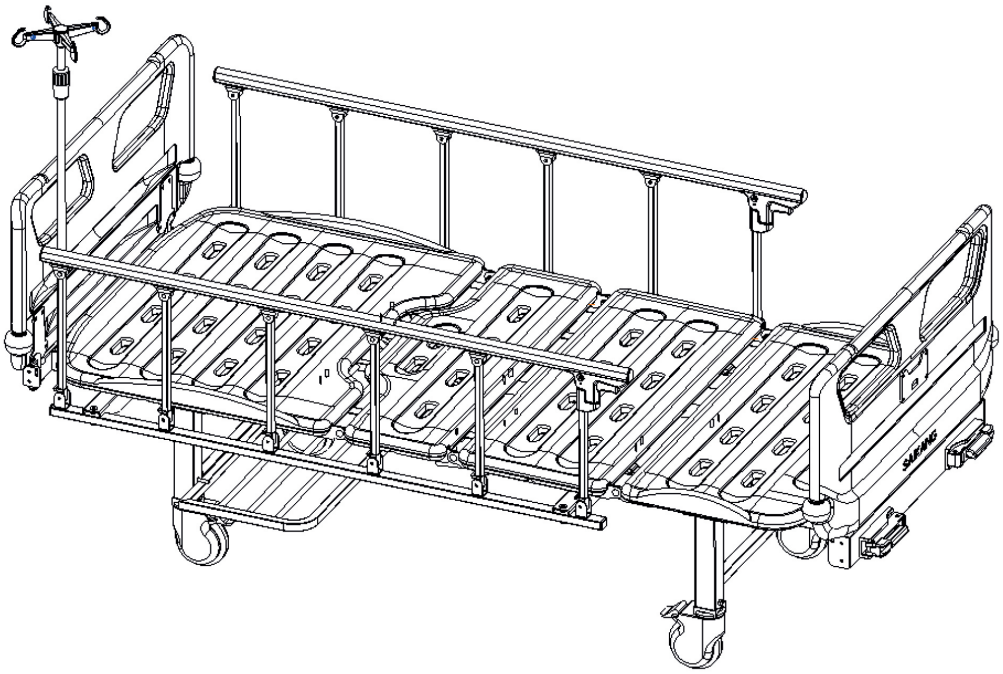

- È necessario segnalare qualsiasi incidente grave verificatosi in relazione al dispositivo medico da noi fornito al fabbricante e all'autorità competente dello Stato membro in cui si ha sede.
- All serious accidents concerning the medical device supplied by us must be reported to the manufacturer and competent authority of the member state where your registered office is located.
- Il est nécessaire de signaler tout accident grave survenu et lié au dispositif médical que nous avons livré au fabricant et à l'autorité compétente de l'état membre où on a le siège social.
- Es necesario informar al fabricante y a la autoridad competente del Estado miembro en el que se encuentra la sede sobre cualquier incidente grave que haya ocurrido en relación con el producto sanitario que le hemos suministrado.

REF **V2K5C (Gima 44740)**

MD CE

Jiangsu Saikang Medical Equipment Co.,Ltd
No. 35 Lehong Road, Modern Agriculture Demonstration Park, Zhangjiagang City, Jiangsu Province, China
Made in China

EC REP **SUNGO Europe B.V.**
Olympisch Stadion 24, 1076DE
Amsterdam, Netherlands

Gima S.p.A.
Via Marconi, 1 - 20060 Gessate (MI) Italy
gima@gimaitaly.com - export@gimaitaly.com
www.gimaitaly.com

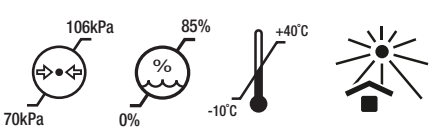

M44740-M-rev.0-09.22

INTRODUCCIÓN AL MANUAL

La cama de hospital manual es una cama especialmente diseñada para pacientes hospitalizados u otras personas que necesitan algún tipo de atención sanitaria.

Nota:

Por favor, lea atentamente este manual y siga estrictamente los pasos antes de instalarlo y utilizarlo. Es necesario que todos los usuarios conozcan el manual de uso y todas las precauciones.

- Este manual es aplicable a la cama de hospital manual V2K5C. Contiene el método de instalación, las instrucciones de funcionamiento y los puntos de comprobación del mantenimiento.
- Los gráficos de este manual son solo para referencia de los usuarios. En el uso real, por favor refiérase al objeto real.
- Este manual de usuario incluye la descripción, instrucciones, mantenimiento y parámetros técnicos del producto.
- Si tiene alguna duda, póngase en contacto con el centro de servicio posventa o con el distribuidor.
- Cualquier persona que utilice o haga funcionar este producto debe leerlo y cumplirlo.
- Salvo algunas situaciones inesperadas, los usuarios deben estar familiarizados con el uso y las precauciones.

ESPECIFICACIÓN TÉCNICA

- Modelo:V2K5C
- Ajuste del respaldo: 0-70°(±5°)
- Ajuste del reposarodillas: 0-38°(±5°)
- Dimensiones:2130*995*500 mm
- Peso del producto:70 kg
- Material: acero con recubrimiento de polvo y plataforma de PP
- Carga de funcionamiento segura:200KG
- Usuario previsto: pacientes
- Funciones de uso frecuente:

Dejar el respaldo y dejar la rodilla
Beneficios clínicos:
Sensación de comodidad para los pacientes, Funciones de manejo sencillas
Garantía de calidad.

GUÍA DE INSTALACIÓN

Lista de accesorios estándar

Después de abrir la caja de embalaje, compruebe si las siguientes piezas están completas:
- **Tabla a1:**

N.	Nombre	Dibujo	Especificaciones	CANTIDAD	Unidad
1	Tablero cabezal	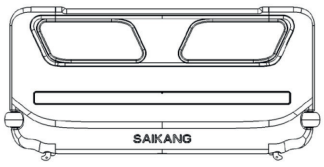	Por favor, vea la tabla de abajo (a.1)	1	par
2	Barandilla lateral	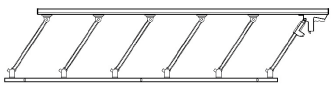	Sexta barra lateral de aleación de aluminio	2	piezas
3	Rueda		Rueda cubierta de 5 pulgadas	4	piezas

4	Poste IV	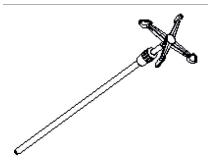	Φ16-19mm/gancho blanco	1	pieza
5	Pata cama		587*245	2	piezas
6	Plataforma cama	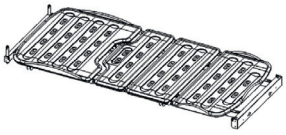	2115*890	1	pieza
7	Embalaje para marco de cama	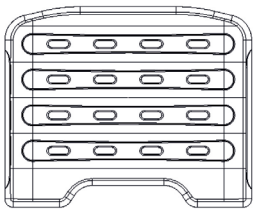	Consulte la tabla a.2	1	pieza
8	Tornillo	/	Consulte la tabla a.3	1	set

Tabla a.2:

N.	Nombre	Dibujo	Especificaciones	CANTIDAD	Unidad
1	Tablero cabezal	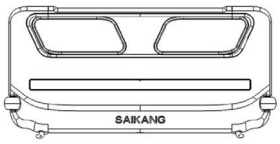	990*460	1	pieza
2	Tablero pies	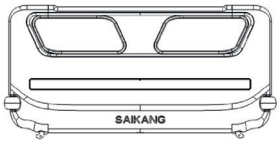	990*460	1	pieza
3	V21 Primera plataforma	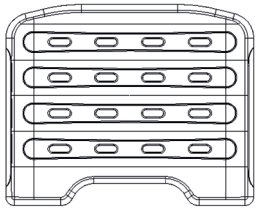	733*903/PP/blanco	1	pieza
4	V21 Segunda plataforma	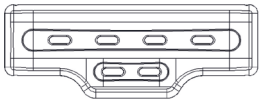	333*903/PP/blanco	1	pieza
5	V21 Tercera plataforma	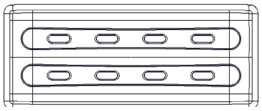	373*903/PP/blanco	1	pieza
6	V21 Cuarta plataforma	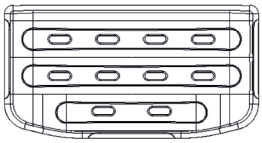	473*903/PP/blanco	1	pieza

Tabla a.3:

N.	Nombre	Dibujo	Especificaciones	CANTIDAD	Unidad
1	Tornillo hexagonal	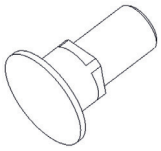	Φ 10-M8	6	piezas
2	Tuerca	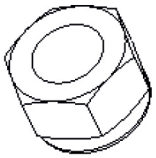	M8	22	piezas
3	Tornillo hexagonal	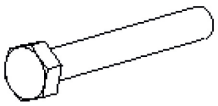	M8*20	4	piezas
4	Arandela plana		Φ 8	8	piezas
5	Arandela de resorte	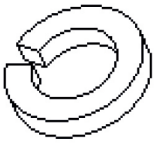	Φ 8	4	piezas
6	30-50 gancho de drenaje	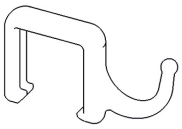	30-50 (plástico)	2	piezas
7	Tornillo hexagonal		M8×20	4	piezas
8	Tornillos de cabeza hexagonal	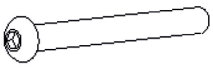	M8×50	8	piezas
9	Arandela plana		Φ 16	4	piezas
10	Arandela plana de plástico (Barandilla lateral)	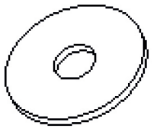	Φ 8	4	piezas
11	Tubo 154	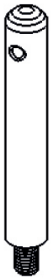	Φ 21.7x154	2	piezas

12	Tubo 184	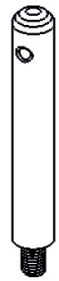	Φ 21.7x184	2	piezas
13	Arandela plana de plástico (blanco)		Φ 12	2	piezas
14	Tuerca	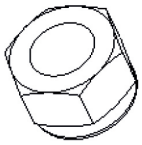	M12	4	piezas
15	Tornillo hexagonal	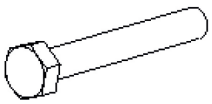	M8×60	4	piezas
16	Tornillo hexagonal		M10×25	4	piezas
17	Arandela plana		Φ 10	8	piezas
18	Arandela de resorte	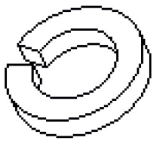	Φ 10	4	piezas
19	Tuerca	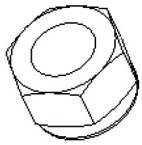	M10	4	piezas

INSTALACIÓN DE LAS RUEDAS

Coloque una almohadilla protectora y ponga el cuerpo de la cama boca abajo;
Retire el tornillo como se muestra a continuación, y utilice una llave hexagonal de 17 pulgadas.

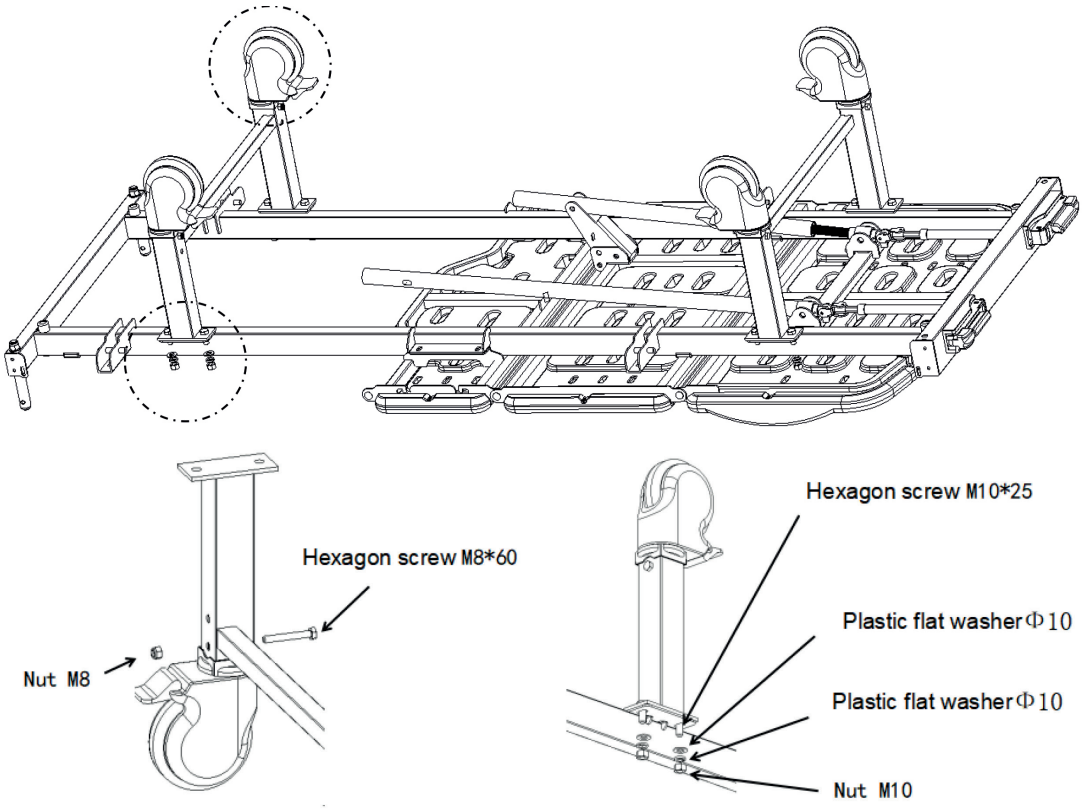

INSTALACIÓN DEL MARCO DE LA CAMA

Coloque la cama en posición vertical e instale la placa de la cama.

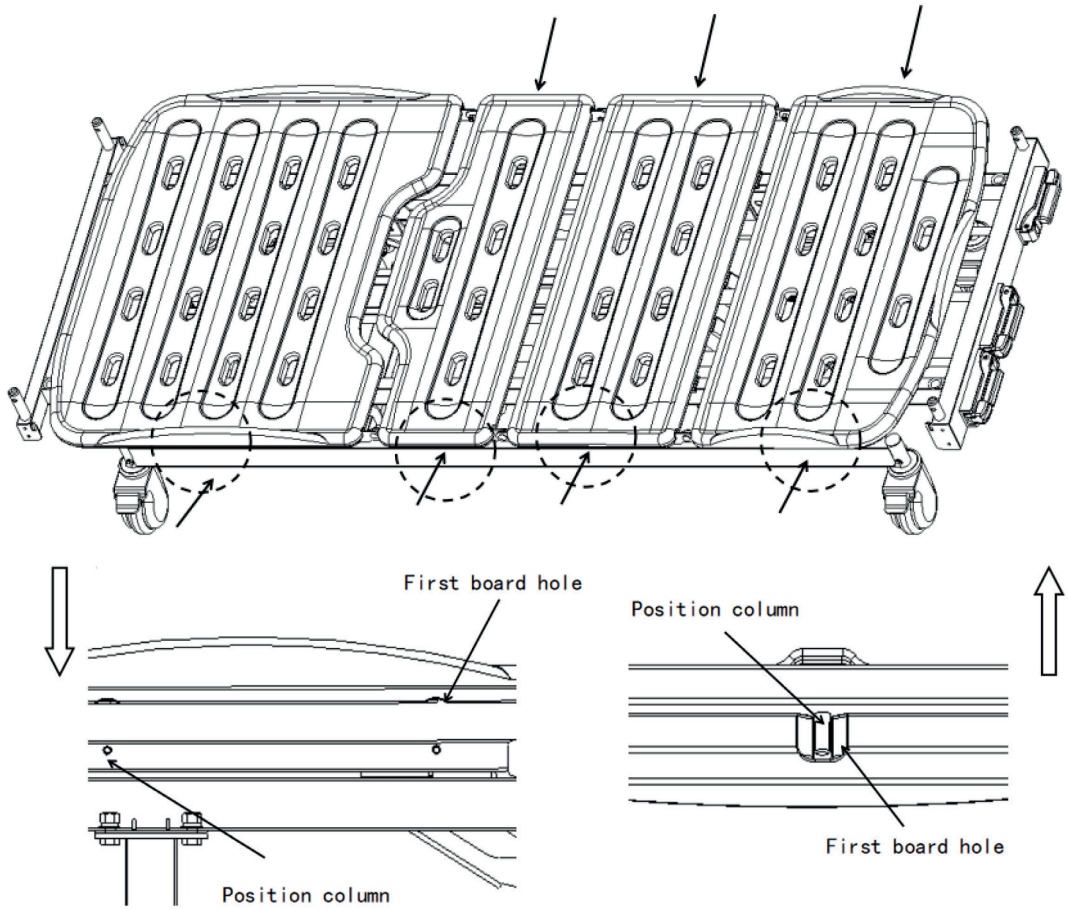

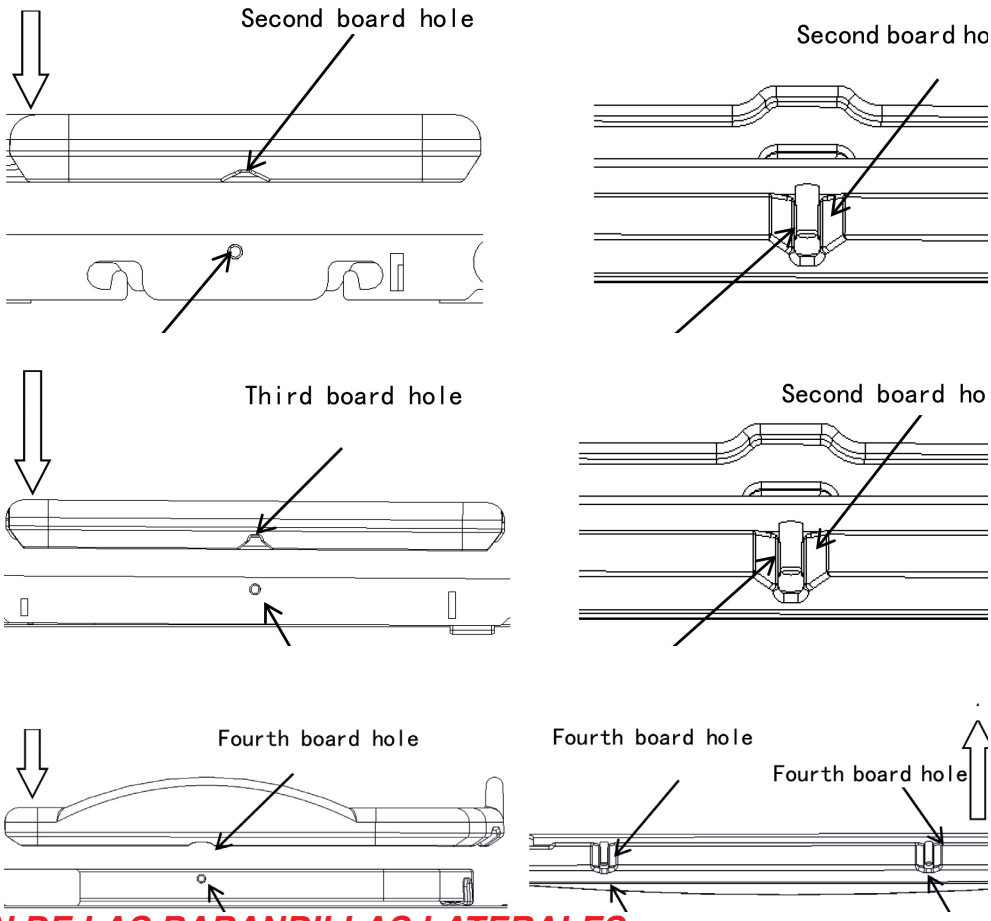

INSTALACIÓN DE LAS BARANDILLAS LATERALES

Coloque la cama en posición vertical e instale la barandilla; (La imagen puede no coincidir exactamente con el producto real, esto es solo para las instrucciones de instalación)
Retire el tornillo como se muestra a continuación, y utilice una llave hexagonal de 14 pulgadas.

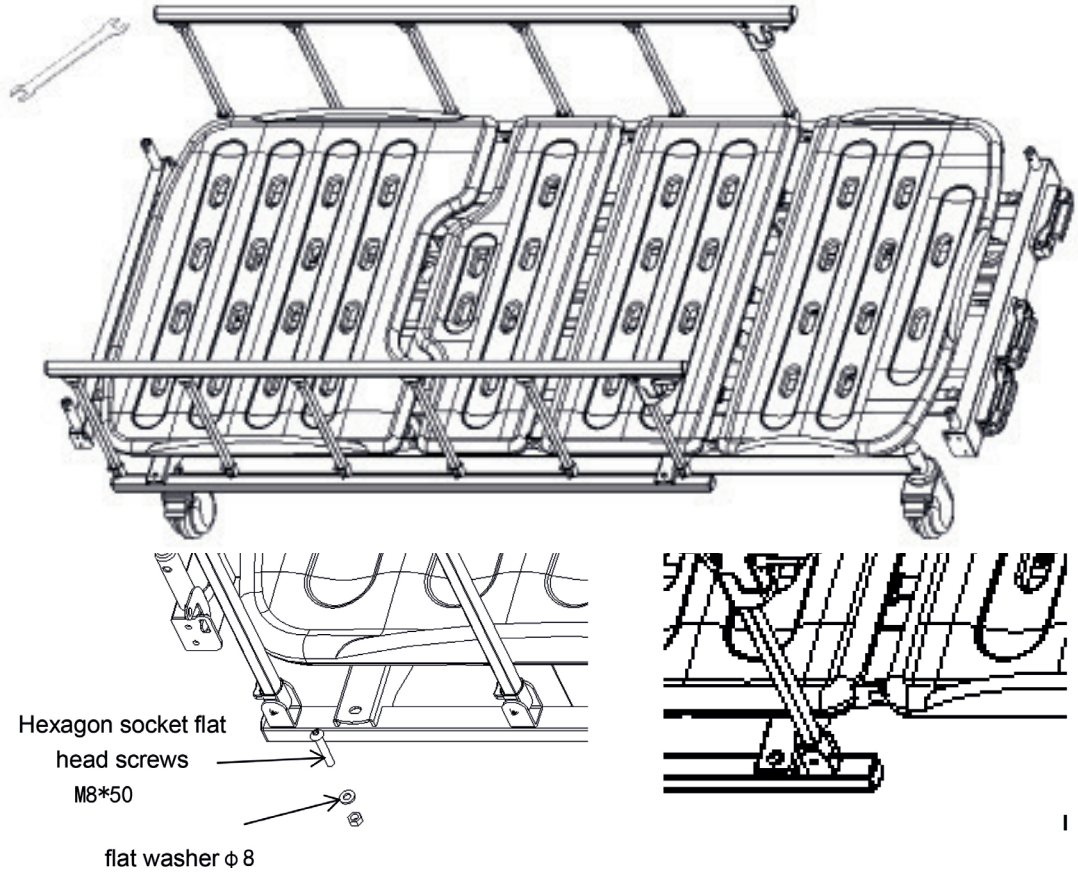

MÉTODO DE MONTAJE DEL CABECERO Y LOS PIES

(La imagen no corresponde exactamente al producto real, solo para las instrucciones de instalación)
La varilla vertical utilizada para la cabeza de la cama es ϕ21.7x154, y la varilla vertical utilizada para el extremo de la cama es ϕ21.7x184. El método de instalación es el mismo que el de la figura siguiente:

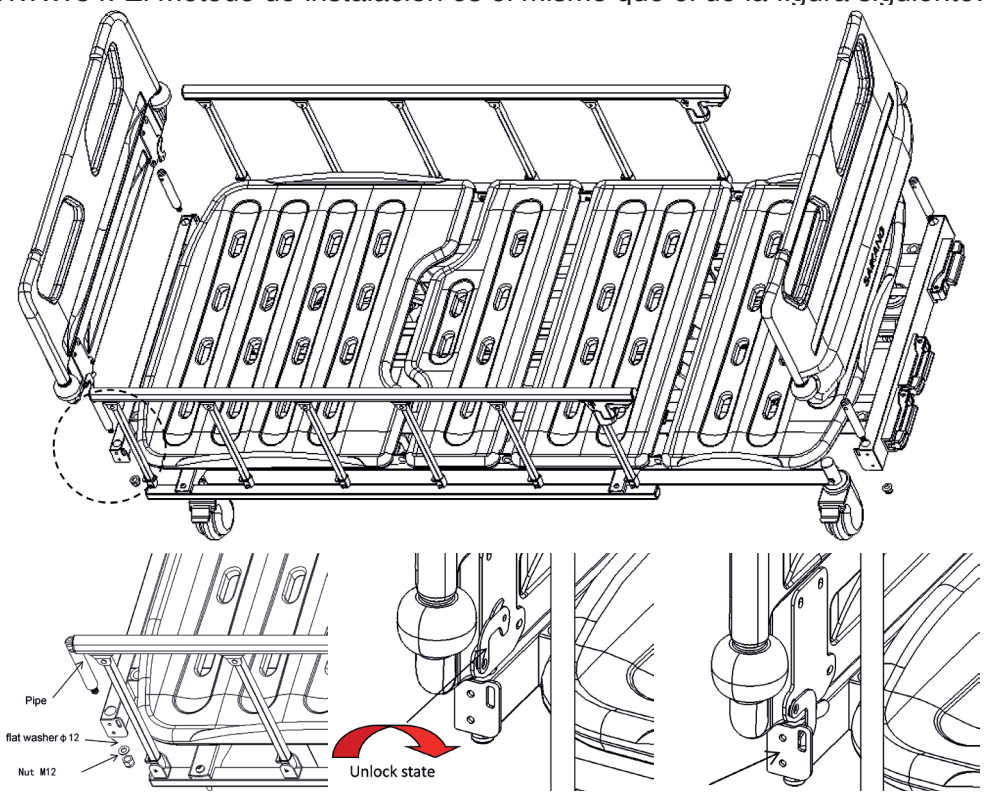

INSTALACIÓN DEL POSTE IV

Instalación de la parte hembra: Presione el gancho de plástico (parte hembra) hacia abajo en el tubo de acero inoxidable de Φ16mm.
Instalación de la parte macho: Coloque el gancho de plástico (parte macho) directamente sobre la parte hembra en forma de cruz, y luego alinee las hebillas de la parte macho con las ranuras de la parte hembra y presione hacia abajo. Después de oír un “clic”, compruebe si el extremo de la hebilla está apretado, si está apretado, entonces complete la instalación, si no, continúe presionando hacia abajo hasta que la hebilla esté apretada.
Inserte el poste IV instalado verticalmente en la previsión del poste IV. (La flecha en la imagen muestra la previsión del poste IV)

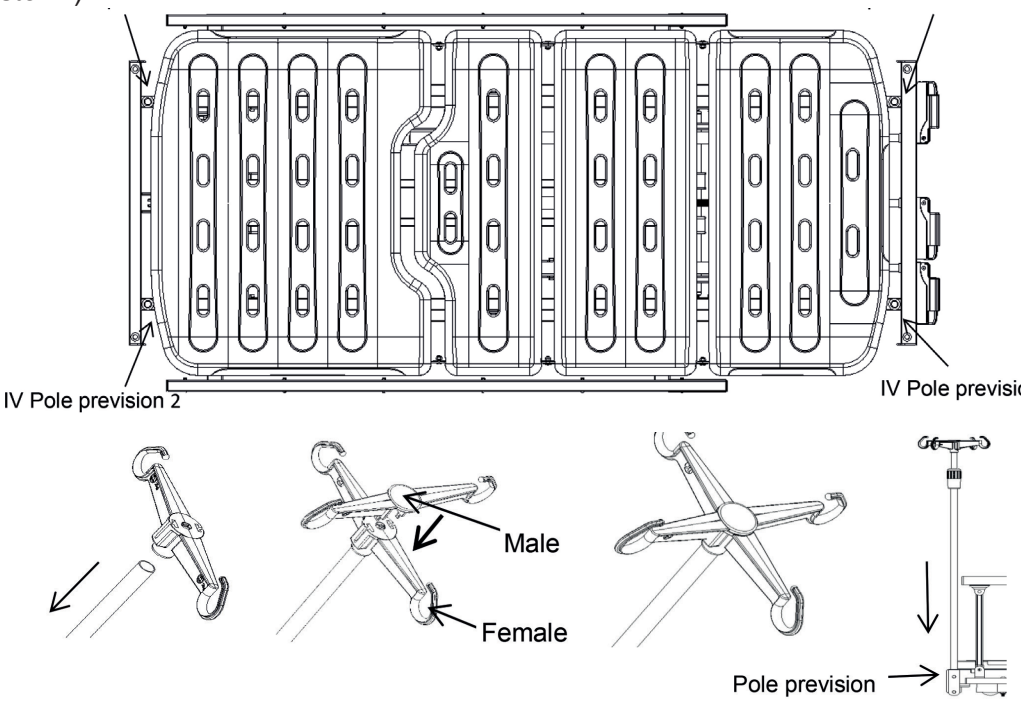

MÉTODO DE USO

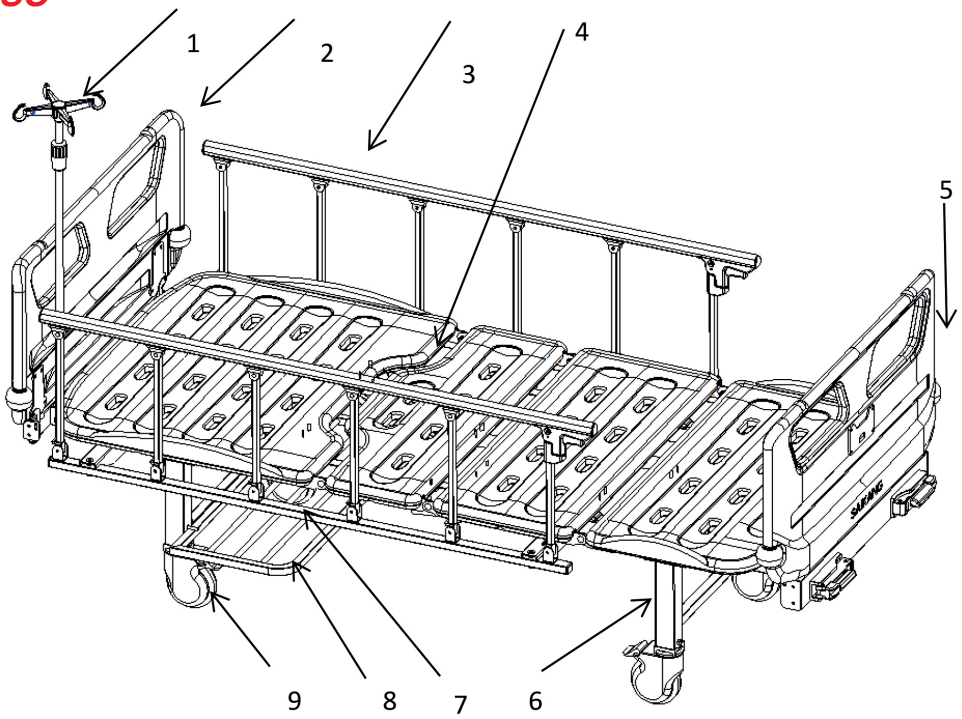

1-Barra IV **2**-Tablero de cabeza **3**-Barandilla **4**-Tablero de superficie de la cama **5**-Tablero de pie **6**-Bastidor de patas **7**-Gancho de drenaje **8**-Soporte de la muestra **9**-Rueda

Tamaño de la superficie de la cama	Longitud	mm	1925±10
	Anchura		900±10
	La altura de la cama sobre el suelo		500±10
Dimensiones	Longitud		2130±10
	Anchura		995±10
	Altura		500±10
Rango de inclinación	Tablero posterior	/	0-70±5°
	Tablero de la pata		0-38±5°
Peso	Carga de funcionamiento segura	Kg	200

MÉTODO DE USO DE LAS RUEDAS

Cuando hay un paciente en la cama, la barandilla debe estar levantada antes de mover la cama.

Excepto cuando la cama debe ser movida, el freno de las ruedas debe ser pisado durante el resto del tiempo. Es necesario pisar los frenos de las cuatro ruedas.

Esta cama no es adecuada para pacientes que pesen menos de 40 kg. El maximo
el peso recomendado del paciente es de 168 kg.
La carga de trabajo segura se calcula de la siguiente manera:
Peso máximo del paciente ……..…… 168 kg
Colchón …….. 7kg Accesorios (incluidas las cargas adjuntas) ……..…25kg
TOTALES…… 200kg

Bloqueo de las ruedas: Después de empujar la cama a la posición deseada, pulse el botón ON con el pie y bloquee la rueda giratoria cuando oiga un «clic», como se muestra en la figura siguiente.

Desbloqueo de las ruedas: Pulse el botón OFF con el pie y desbloquee la rueda cuando oiga un «clic».

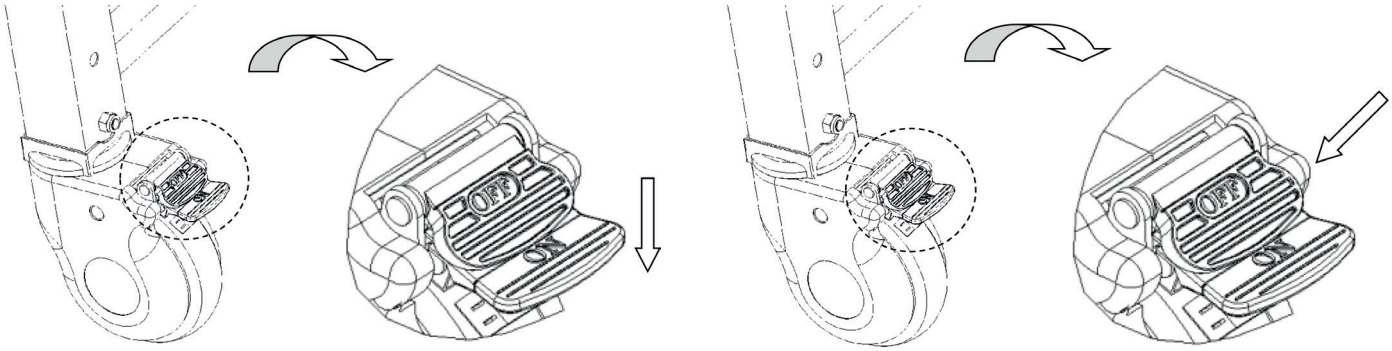

MÉTODO DE USO DE LAS BARANDILLAS

Subida y bajada de la barandilla

Suba la barandilla: Sujete la pistola roja de la barandilla y levántela. Cuando oiga el sonido «clic», significa que la barandilla está bloqueada.

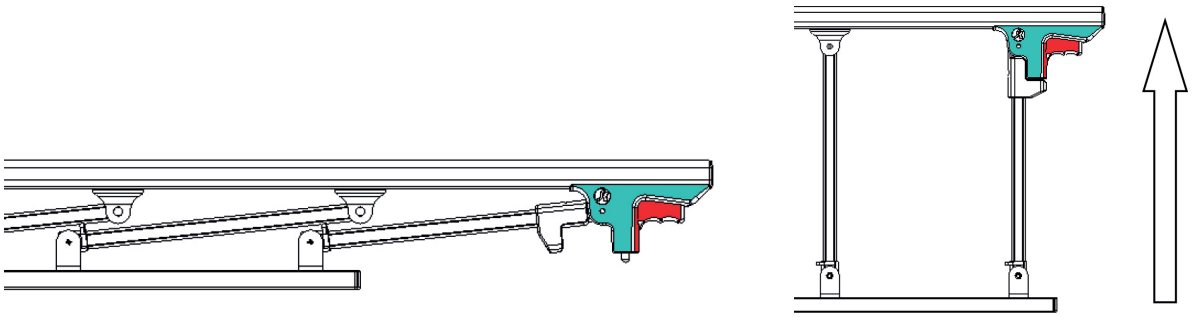

Bajada de la barandilla: Sujete la pistola roja de la barandilla y bájela lentamente.

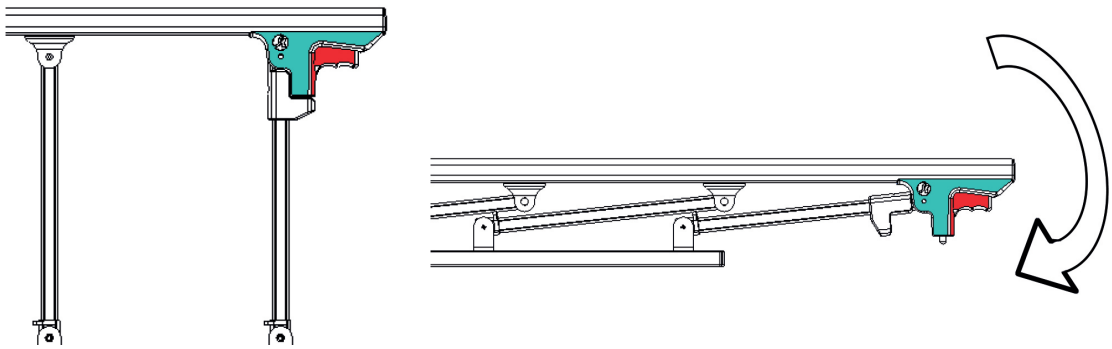

MÉTODO DE USO DE LOS GANCHOS DE DRENAJE

Los ganchos de drenaje aparedcen en la imagen.

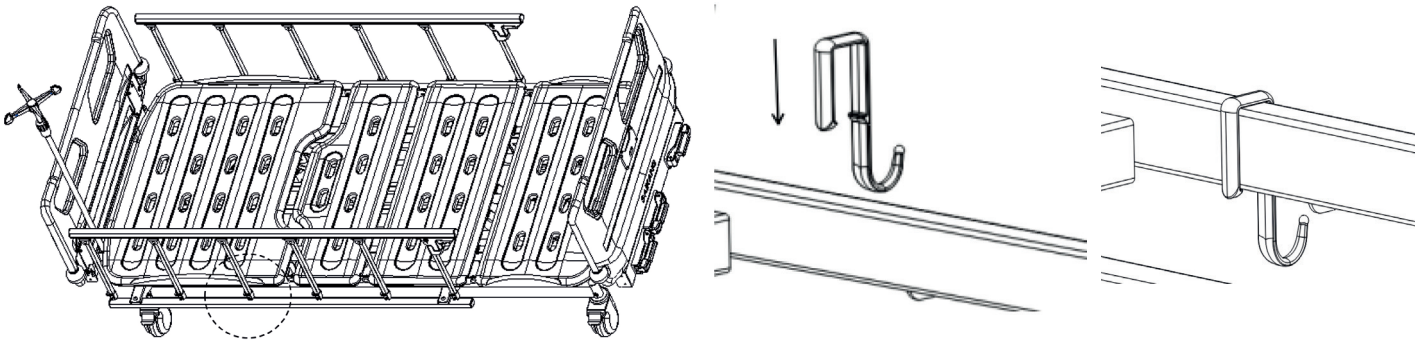

MÉTODO DE USO DEL POSTE IV

Ajustar la altura del poste IV:

1. Afloje con cuidado el reloj del manguito exterior, inserte el tubo interior del poste de suero en el manguito exterior y, a continuación, ajuste a longitud de la varilla de extensión hacia arriba y hacia abajo;
2. Ajuste la longitud deseada, y luego apretar el reloj del manguito exterior con cuidado. El soporte máximo de cada gancho es de 2 kg, un total de 8 kg.

(Ajuste de altura: 890--1540 mm)

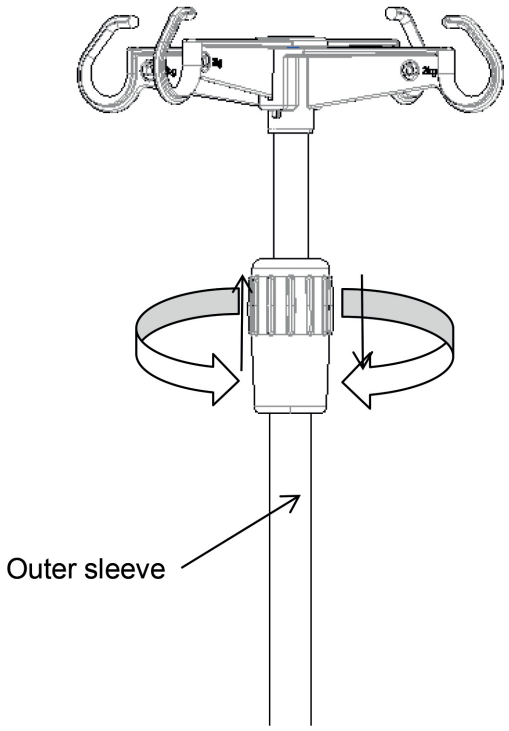

MÉTODO DE USO DE LAS MANIVELAS

Subida y bajada: Tire de la manivela manual y gire el reloj sabiamente para levantar la espalda y gire el reloj en sentido contrario sabiamente para bajar la espalda.

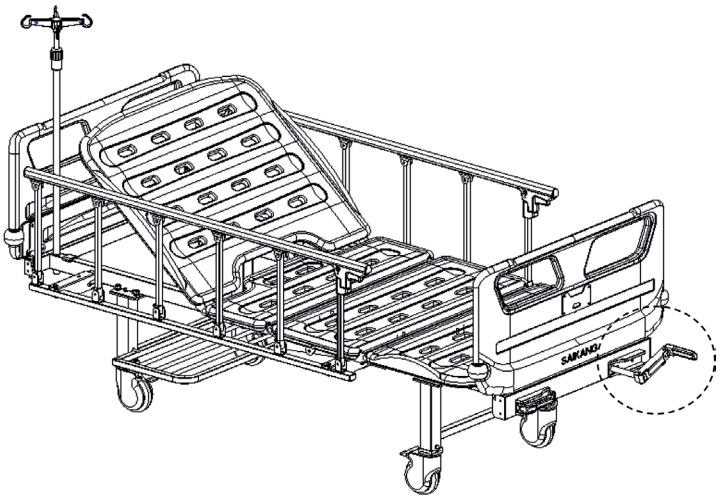

Subida y bajada de la pierna: Extraiga la manivela manual y gírela en sentido contrario a las agujas del reloj para levantar la pierna y gírela en sentido contrario para bajarla.

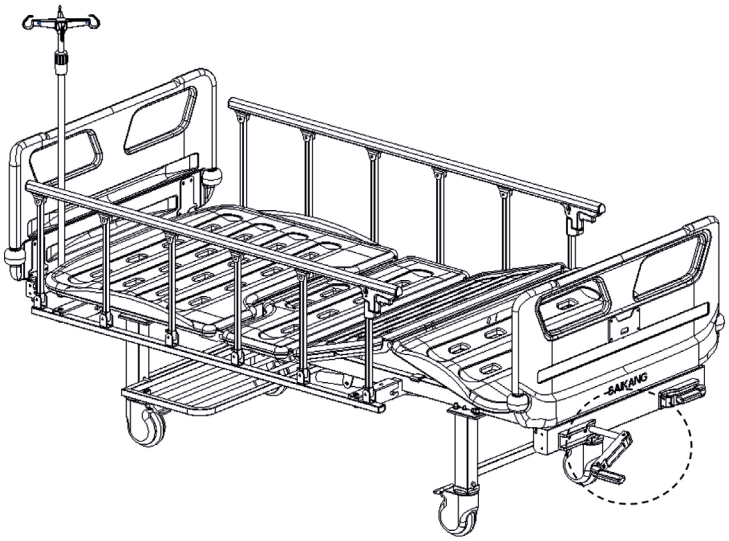

SUSTITUCIÓN Y MANTENIMIENTO DE PIEZAS DE REPUESTO

Utilice 2 llaves Allen de 17 pulgadas para desenroscar el nudo del balancín telescópico, saque el perno y sustituya el balancín. Una vez terminada la sustitución, instale los pernos en el orden indicado en la figura, y utilice la llave para apretar el nudo.

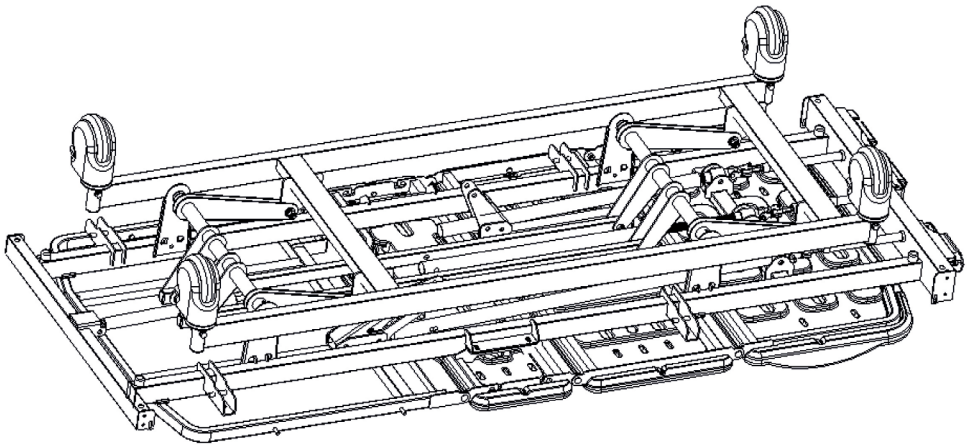

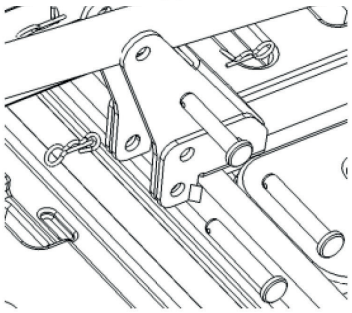

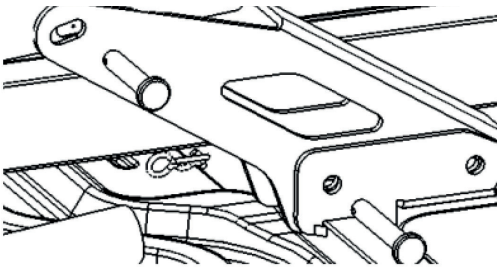

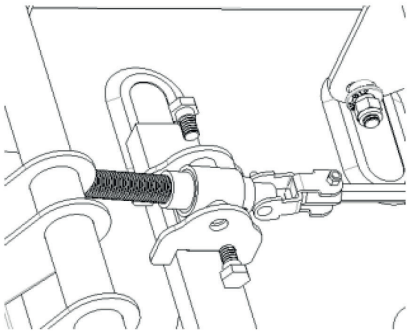

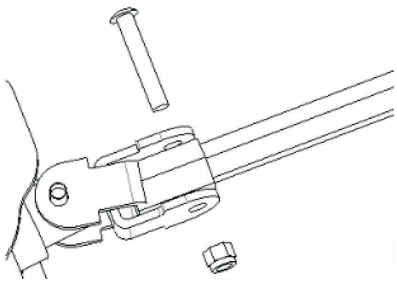

4EXCLUSIÓN DE AVERÍAS

Averías comunes	Posibles razones	Exclusión de métodos
Es difícil mover toda la cama	1. La rueda se bloquea sin soltar el freno 2. La rueda está dañada	1. Suelte el freno 2. Cambie la rueda
La barandilla se afloja fácilmente	El quitamiedos no está atascado	Vuelva a levantar la barandilla hacia arriba y suelte la mano después de oír un «clic»
Ruido fuerte cuando el tablero de la cama se mueve hacia arriba y hacia abajo	Las piezas móviles están oxidadas y la lubricación es insuficiente	Añada la cantidad adecuada de aceite lubricante en la unión de las piezas móviles
Parte de la cama no funciona	Fallo del balancín telescópico	Reemplace el balancín telescópico

MANTENIMIENTO DE LA CAMA

1. Para utilizar la cama de forma segura, se deben realizar inspecciones de seguridad con regularidad. Realice una inspección exhaustiva cada seis meses, para asegurarse de que no hay holguras en las piezas de conexión y que la función de subida y bajada de la cama puede funcionar con normalidad.
2. En las uniones de las partes de la cama que se mueven con frecuencia, es necesario añadir una cantidad adecuada de aceite lubricante durante la inspección diaria; si se encuentra un desgaste grave, debe ser

reemplazado inmediatamente para garantizar la seguridad, añadir piezas lubricadas como se muestra.
3. Evite golpear la cama y rayar el revestimiento de la misma con objetos afilados.
4. Por favor, evite la inhalación de humedad en la cama y el colchón, que causará la oxidación, el ruido anormal y la reproducción de bacterias. Si se adhiere agua, límpiela inmediatamente.
5. Cuando el marco de la cama envejece y llega a un cierto tiempo de servicio, la parte metálica de la cama y las partes de plástico de la cabecera o de los pies de la cama, además de la barandilla pueden ser reciclados.

LIMPIEZA DE LA CAMA

1. Cuando limpie, por favor, escurra el paño empapado en detergente neutro diluido en agua y límpielo, luego escurra el paño empapado en agua para limpiar los ingredientes restantes del detergente, y finalmente use un paño seco.
2. No utilice sustancias volátiles (diluyente, agente volátil, gasolina, etc.), que pueden provocar reacciones químicas y dañar la cama.
3. Cuando utilice un desinfectante para limpiar, asegúrese de diluirlo según su concentración especificada antes de utilizarlo. Dependiendo de la composición del desinfectante, éste puede corroer las piezas metálicas, de resina, etc., provocando fenómenos indeseables como la decoloración y la deformación. Por lo tanto, se recomienda que el contenido del desinfectante sea el siguiente:
   0,05 ~ 0,2% de desinfectante de cloruro de amonio
   0,05 ~ 0,2% de desinfectante de fenilo clorado
   0,05% Solución de diclofenaco etano
   0,05 ~ 0,2% desinfectante de hipoclorito de sodio
   No utilice esterilizadores humeantes, autoclaves, y no utilice metil (fenol) para limpiar el cabecero y los pies de la cama. Puede causar corrosión, decoloración y deterioro.

Nota: Cuando limpie la cama o cambie la ropa de cama, por favor, preste atención a las esquinas, bordes y tornillos del marco para evitar arañazos.

LIMPIEZA Y MANTENIMIENTO DEL COLCHÓN

1. Cuando lo utilice, evite rayar el tejido con herramientas o cuchillos de ángulo agudo, cúbralo con sábanas o almohadillas de limpieza y límpielo con frecuencia para protegerlo de la sequedad.
2. Limpie el colchón regularmente con una aspiradora; la funda del colchón se puede lavar a 100°C.
3. Exponga el colchón con frecuencia para mantener el sueño fresco y cómodo, pero tenga cuidado de no exponer el colchón demasiado tiempo.
4. Si el tejido se mancha accidentalmente, consulte los métodos de limpieza recomendados correspondientes en las instrucciones, no utilice productos químicos corrosivos para limpiar el tejido.
5. Si accidentalmente la goma de mascar u otras jaleas caen sobre la tela, no la limpie a la fuerza. Utilice una bolsa de hielo para permitir que se endurezca y despéguelo suavemente.
6. Si el hilo se encuentra suelto debido al desgaste, no lo arranque con la mano, utilice unas tijeras para cortarlo.

* Si su pedido no tiene colchón, consulte la configuración del contrato.

DETECCIÓN Y MANTENIMIENTO DE LAS RUEDAS

1. Compruebe regularmente las ruedas para evitar golpes o sobrecargas, que causarán daños a las ruedas.
2. Engrase las ruedas o ruedecitas de forma regular, y la frecuencia de adición debe determinarse según las condiciones específicas de uso real. En general, la grasa lubricante se añade cada seis meses.
3. Después de limpiar el equipo de ruedas, preste atención a la adición de grasa. La selección de la grasa lubricante debe basarse en el entorno de uso real, el entorno especial de alta temperatura y el entorno especial de baja temperatura, y se debe seleccionar la grasa lubricante correspondiente.
4. Está prohibido forzar el frenado de las ruedas al frenar, porque esto puede dañar el sistema de frenos.
5. El desgaste de la superficie de la rueda puede detectarse mediante una inspección visual. Es posible que algunos hilos y otras acumulaciones se enrollen alrededor de la rueda; de ser así, retire los tornillos y las tuercas de la rueda, limpie los residuos y compruebe si el rodamiento de la rueda está dañado. Si las piezas no están dañadas, se pueden volver a montar y utilizar.
6. Si se cambia la rueda en función del tiempo de uso y del desgaste, se pueden sustituir las ruedas y asegurarse de que los pernos y las tuercas de los ejes están bien montados y conectados. Si es posible, utilice arandelas de seguridad o tuercas de seguridad para ayudarle en este proceso.
7. En el caso de las ruedas equipadas con frenos, es necesario comprobar regularmente si estos funcionan correctamente. Compruebe los frenos una vez al día o antes de cada uso. En el caso de una cama de hospital equipada con varias ruedas con freno, solo se puede bloquear una rueda con freno a la vez, lo

que le permitirá probar y empujar la cama y también comprobar si el funcionamiento los frenos de cada rueda son buenos. Si el funcionamiento del freno falla debido al desgaste o a un daño en las ruedas, sustituya inmediatamente las ruedas y vuelva a probar el sistema de frenos.

8. Si el mecanismo del sistema de frenos de la rueda giratoria está dañado, y el freno necesita ser reparado o reemplazado, por favor, póngase en contacto con nuestro departamento de servicio postventa o distribuidor autorizado proporcionado por nuestra empresa. Cada vez que se sustituyen los frenos, se debe volver a probar el rendimiento de los frenos de las ruedas.

MANTENIMIENTO DE LA BARANDILLA

1. Por favor, compruebe si las barandillas laterales están instaladas correctamente para evitar que el paciente tumbado se desplace y ruede hacia abajo.
2. Por favor, compruebe siempre los tornillos de la posición total de la barandilla y el cable para evitar que se aflojen y se caigan.
3. Por favor, utilice las piezas de plástico rojo del interruptor de la barandilla correctamente, y no emplee la fuerza bruta para evitar que dañe la barandilla.

LISTA DE PIEZAS DE REPUESTO

N.	Nombre	Modelo n.º	Dibujo	Especificaciones
1	V21 Tablero cabezal y pies	GPSL101TS648		Distancia del gancho: 990*460
2	Barandilla lateral de aleación de aluminio	BKLLGH105943		10*1170
3	Barandilla lateral de aleación de aluminio	BKLLGH105944		10*1170
4	Poste IV	S0FJSY010003		Φ16-19/blanco hueso
5	Rueda de 5 pulgadas	LGPLU101TS122	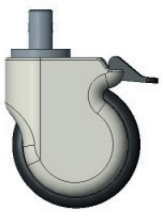	M8
6	Manivela telescópica trasera	LGPSG10101002		950-150
7	Manivela telescópica para la pierna	LGPSG10101001		650-95
10	Manivela telescópica	GPSL1012524S		Blanco hueso/250*220mm

11	Base manivela	GPSL1012525S	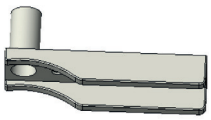	Blanco hueso/p2142c
12	Tarjeta nombre	GPSL101TS184		/
13	Primera plataforma	GPSL101TS610	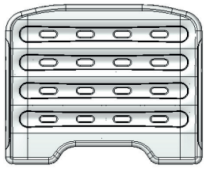	733*903
14	Segunda plataforma	GPSL101TS611	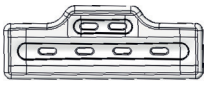	333*903
15	Tercera plataforma	GPSL101TS613		373*903
16	Cuarta plataforma	GPSL101TS614	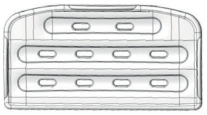	473*903
17	Gancho de drenaje	BYKBGKM02806		30-50

Nota:
Debido a las actualizaciones del producto, es posible que las piezas del producto original no estén disponibles de por vida.
(La empresa asegura que las piezas de los productos vendidos necesitan ser reemplazadas dentro de los 6 años siguientes al final de su producción)

EMBALAJE, TRANSPORTE, ALMACENAMIENTO

1. El embalaje de la cama manual se realiza según el contrato o la norma del producto.
2. Evite las prisas, las vibraciones violentas y la protección de la luz solar y la lluvia durante el transporte de la cama manual.
3. La cama manual móvil debe ser almacenada:

a) Temperatura ambiente: +-10°C ~ +40°C.
b) Humedad relativa: ≤ 85%.
c) Presión atmosférica: 70 kPa ~ 106 kPa.

Explicación de los símbolos:

⚠ Nota: Verifique si la ficha se entrega con la cama

No utilice el dispositivo en contacto directo con la piel
Explicación de los símbolos:

Imagen del símbolo	Símbolo descripción
	Gire esta manija para controlar el ángulo de la placa trasera
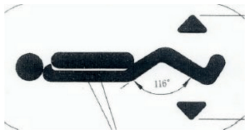	Gire esta manija para controlar el ángulo de la placa de la rodilla
	Presione la manija roja para bajar el riel lateral (desbloquear), para asegurar presione la manija roja y empuje hacia adelante hasta que escuche un clic

SERVICIO POSTVENTA

1. Por favor, guarde bien los archivos que vienen con la máquina y las facturas de este producto, y tiene que presentar estos archivos cuando la empresa realice la garantía y el mantenimiento del producto.
2. Si hay algún problema en el proceso de uso, por favor, póngase en contacto con nuestra empresa a tiempo, para que nuestra empresa pueda proporcionarle un soporte técnico y servicios de mantenimiento precisos y rápidos de manera oportuna.
3. No desmonte usted mismo el dispositivo interno de este producto para evitar daños innecesarios. Si el uso se ve afectado por problemas de calidad, póngase en contacto con nuestro departamento de servicio postventa o con nuestro distribuidor autorizado.
4. A partir de la fecha de compra, si efectivamente se daña o no funciona normalmente debido a problemas de calidad en el plazo de un año, la empresa proporcionará a los usuarios una reparación gratuita del producto
5. Servicio permanente del fabricante: JIANGSU SAIKANG MEDICAL EQUIPMENT CO LTD

	Conservar al amparo de la luz solar	CE	Producto sanitario conforme con el reglamento (UE) 2017/745		Conservar en un lugar fresco y seco
REF	Código producto		Consultar las instrucciones de uso		Fabricante
	Fecha de fabricación	LOT	Número de lote	MD	Producto sanitario
	Precaución: lea las instrucciones (advertencias) cuidadosamente		Límite de presión atmosférica	%	Límite de humedad
EC REP	Representante autorizado en la Comunidad Europea		Límite de temperatura		Importado por

CONDICIONES DE GARANTÍA GIMA

Se aplica la garantía B2B estándar de Gima de 12 meses.