GIMA

PROFESSIONAL MEDICAL PRODUCTS

LETTINO ELETTTRICO PER CENTRI BENESSERE
ELECTRIC BEAUTY BEDS
FAUTEUIL DE SOIN ESTHÉTIQUE ÉLECTRIQUE
CAMILLA DE BELLEZA ELÉCTRICA

REF 2218B (28047 - 28048)

Fabbricante / Manufacturer / Fabricant / Fabricante:
SILVERFOX CORPORATION LIMITED
No. 18, 1st TongLe Road, TangXia Town, Pengjiang District,
JiangMen City, GuangDong Province, China
Made in China

Importato da / Imported by / Importé par / Importado por:
Gima S.p.A.
Via Marconi, 1 - 20060 Gessate (MI) Italy
gima@gimaitaly.com - export@gimaitaly.com
www.gimaitaly.com

M28047-M-Rev.0-03.21

1 À PROPOS DE CE MODE D'EMPLOI

Ce mode d'emploi devra être utilisé uniquement comme instructions de fonctionnement pour ce modèle particulier. Si ce mode d'emploi est utilisé à d'autres fins, nous déclinons toutes les conséquences et responsabilité. Toutes les informations de ce mode d'emploi sont protégées par les droits d'auteur et toute reproduction ou traduction, même partielle, de ces spécifications, sans l'autorisation écrite de notre entreprise, est interdite

2 MISES EN GARDE

- L'alimentation doit être coupée en changeant les composants électriques ou en entretenant et en nettoyant les machines.
- La fiche doit être branchée sur une prise de courant correctement installée et mise à la terre, afin de prévenir les risques d'incendie et d'électrocution.
- Ne vous tenez pas sur cet équipement.
- N'autorisez pas les enfants à jouer avec et placez ce fauteuil dans un endroit où les enfants non accessible aux enfants ; veuillez réajuster le dossier à la position la plus élevée lorsque vous partez.
- Ne placez pas le fauteuil dans des endroits humides tels que la salle de bain afin d'éviter tout choc électrique ou toute autre panne ; tenez également les commandes à distance de l'eau.
- Évitez de placer et d'utiliser l'équipement dans des endroits où il y a de la peinture ou une alimentation en oxygène.
- les personnes ayant des handicaps physiques, des troubles tactiles, les troubles mentaux, un manque d'expérience, de bon sens ou les enfants ne peuvent pas utiliser l'équipement, sauf si ces personnes sont sous la surveillance ou suivent les instructions de personnes responsables de leur sécurité.
- Contactez le distributeur, centre de service SAV ou le personnel concerné ayant les compétences et l'expérience nécessaires pour les réparations si la prise est endommagée, en cas de danger.
- Assurez vous que la course n'est pas entravée pendant le fonctionnement du fauteuil.
- Veuillez confier ce fauteuil à du personnel dument formé.

3 PRÉCAUTIONS

- Il doit être pris en charge par une personne expérimentée qui doit connaître la structure, les performances et les méthodes d'utilisation du produit, et effectuer régulièrement les interventions d'entretien.
- Lisez ce mode d'emploi attentivement avant de l'installer le fauteuil, de l'utiliser et d'effectuer tout réglage. Conservez-le dans un endroit sûr.
- Ce produit ne doit pas être utilisé en mettant tout le poids sur un seul côté ou sur un seul point.
- Respectez les consignes de sécurité relatives à l'utilisation du fauteuil, ne surchargez pas le produit, afin de garantir que l'équipement de protection en parfait état de marche, et pour éliminer tout facteur de risque.
- Serrez régulièrement les boulons et les écrous pour éviter toute défaillance causée par des pièces desserrées, toute chute, vibration ou glissement.
- Pendant la maintenance, la personne préposée ne doit le démonter arbitrairement.
- Ce produit ne doit pas être utilisé s'il est défectueux. Si un phénomène anormal ou un son anormal est constaté, cessez immédiatement d'utiliser le produit pour le contrôler ; reprenez le travail uniquement une fois que le problème a été résolu.
- La personne préposée doit connaître les précautions décrites dans chaque section du manuel pour assurer la sécurité des personnes et du produit.
- Ce fauteuil de soin électrique est équipé d'un câble d'alimentation à trois conducteurs. Ce câble doit être branché dans une prise trois pôles correctement mise à la terre. Cette consigne doit être respectée non seulement pour éviter le risque d'électrocution, mais aussi pour garantir que le fauteuil fonctionne correctement.
- Utilisez l'équipement en respectant scrupuleusement l'étiquette d'avertissement présente sur le produit.
- Pour relever l'ensemble du lit, appuyez sur le bouton et maintenez-le jusqu'à ce que le fauteuil atteigne la bonne position.
- Veillez à ce que les temps de travail continus soient au maximum de 2 min ON, 18 min OFF lorsque vous faites fonctionner le moteur.
- L'entretien doit être confié à des professionnels dument formés.
- Après chaque traitement, utilisez un produit nettoyant neutre pour éliminer la poussière et les pièces en cuir et en bois.
- En ajustant le dossier, le coussin d'assise, le repose-pied ou si vous le relevez à l'aide de la télécommande ou avec la pédale, gardez les mains, les pieds et la tête à la distance de sécurité nécessaire.
  (Voir image de droite)

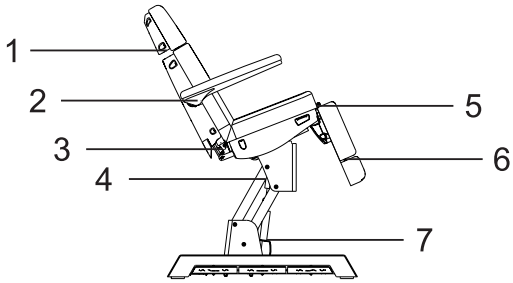

4 PLAGE D'APPLICATION

Les fauteuils de soin électriques conviennent aux traitements esthétiques, massages et la manucure.

5 INSTALLATION

1. Placez le fauteuil dans un endroit approprié, selon la disposition, la lumière du jour ou l'éclairage artificiel et les conditions d'utilisation au salon ou à la maison, et tenez-le dans un environnement propre, sec et frais.
2. Ouvrez le carton d'emballage pour vous assurer que le fauteuil est intact et que les accessoires ou les pièces de rechange sont complets. Contactez le distributeur ou s'adresser à nous en cas de problèmes.
3. Installation
   Placez le lit à la bonne position. Il convient de noter qu'il est inutile d' installer une vis supplémentaire sur le sol pour fixer le fauteuil, parce que la conception originale a pris en compte les performances de stabilité. Cependant, veuillez vous assurer que le fauteuil est placé sur un sol ferme et plat, afin d' éviter tout accident. Si le fauteuil tourne ou s'incline en raison d'un sol irrégulier, il est possible de régler les quatre pieds en plastique (M10 x 30) et les écrous (M10) à l'aide d'un lé à six pans, qui sont fixées sur le panneau inférieur, de manière à assurer la stabilité du fauteuil.
4. Branchez la fiche dans une prise avec une alimentation électrique appropriée. (Détails comme illustré ci-dessous)

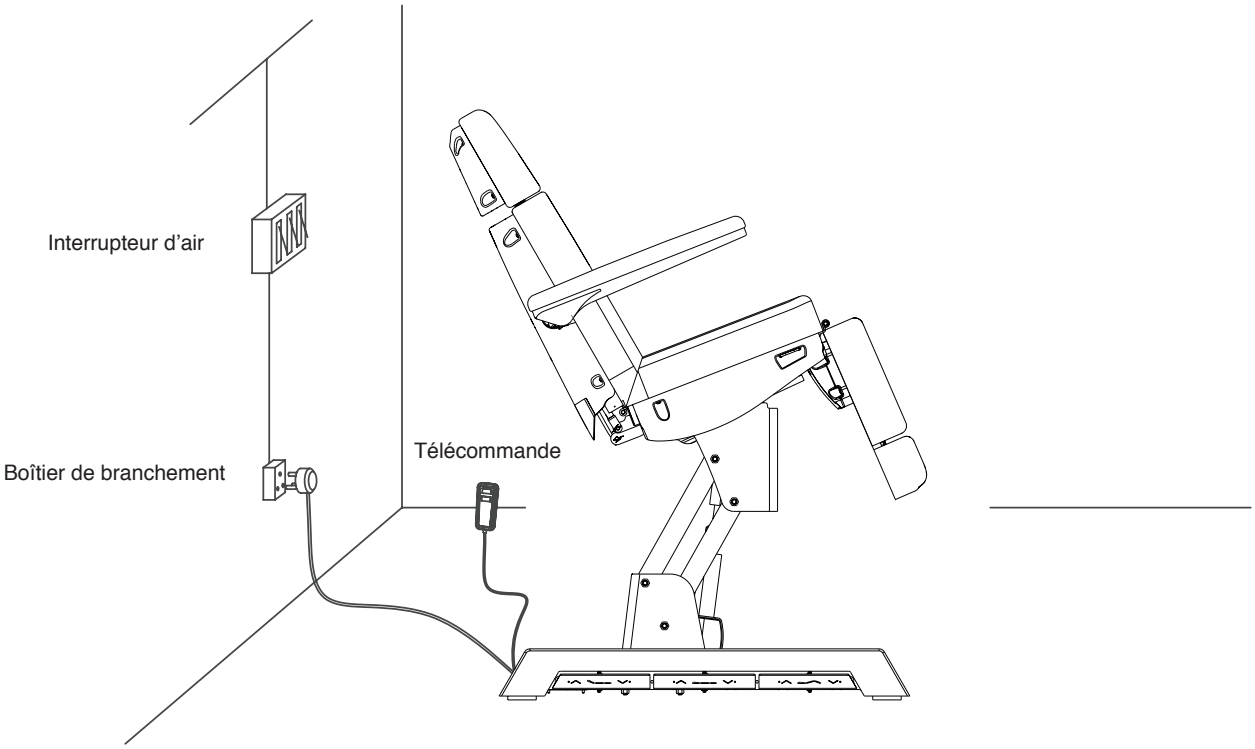

6 STRUCTURE DU FAUTEUIL DE SOIN ÉLECTRIQUE

- Ce fauteuil de soin est composé d'un boîtier de commande, d'un moteur, de matériel, de pièces en plastique et en cuir. Le boîtier de commande permet de commander le fonctionnement des moteurs et la télécommande.
- Ce fauteuil de soin permet le réglage du dossier, du coussin d'assise, du repose-pied et du réglage de l'élévation de tout le fauteuil qui est une structure monobloc intégrale.
  (Détails comme illustré ci-dessous)

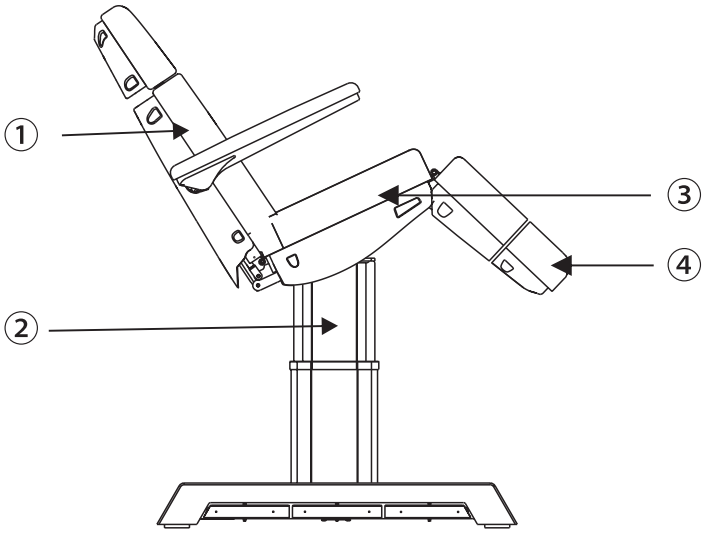

① réglage de l'angle du dossier
② réglage de levage de l'ensemble du fauteuil
③ réglage de l'angle de l'inclinaison du siège
④ réglage de l'angle du repose-pied

7 INSTRUCTIONS DE FONCTIONNEMENT

Configuration standard

	DESCRIPTION		FONCTIONNEMENT
1	Bouton de réinitialisation	RESET	Appuyez sur le bouton, le dossier se déplacera automatiquement jusqu'au maximum, l'angle du coussin du siège se déplacera automatiquement à plat, le repose-pied descendra au minimum, la hauteur du lit atteindra automatiquement la position la plus basse.
2	Bouton de blocage de sécurité	LOCK	Appuyez sur le « bouton de blocage de sécurité » pendant environ deux secondes ; la lumière verte autour du bouton s'allume et aucun des boutons ne peut plus être actionné à l'exception du bouton de blocage de sécurité. Continuez à appuyer sur le bouton de blocage de sécurité pendant environ deux secondes, la lumière verte autour du bouton s'éteint, tous les boutons reviennent à l'état de fonctionnement normal.

1. Configuration standard (contrôleur manuel)

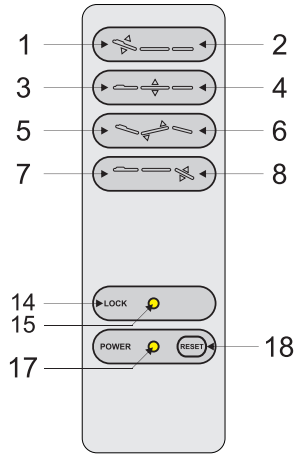

2. Configuration standard (Pédale intégrée)

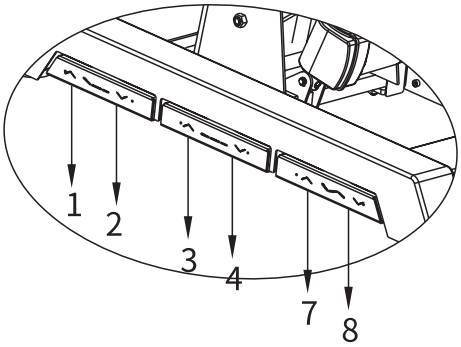

3. Configuration en option (Pédale)

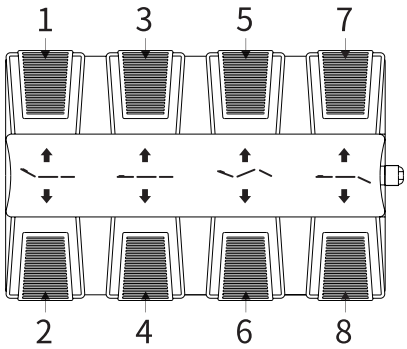

	DESCRIPTION	FONCTIONNEMENT
1	Le dossier se relève	Le dossier se relève en douceur en appuyant sur le bouton.
2	Le dossier s'abaisse	Le dossier s'abaisse en douceur en appuyant sur le bouton
3	Tout le fauteuil se relève	Si vous appuyez sur ce bouton, le fauteuil se relève doucement
4	Tout le fauteuil descend	Si vous appuyez sur ce bouton, le fauteuil s'abaisse doucement
5	Inclinaison du siège vers le haut	Inclinez doucement le siège en appuyant sur ce bouton
6	Inclinaison du siège vers le bas	Le siège s'abaisse doucement en appuyant sur ce bouton
7	Le repose-pied se relève	Si vous appuyez sur ce bouton, le repose-pied monte ; son angle sera réduit au minimum.
8	Le repose-pied descend	Si vous appuyez sur ce bouton, le repose-pied descend ; son angle sera amené au maximum.
14	Bouton de blocage de sécurité	Appuyez sur le « bouton de blocage de sécurité » pendant environ deux secondes ; la lumière verte autour du bouton s'allume et aucun des boutons ne peut plus être actionné à l'exception du bouton de blocage de sécurité. Continuez à appuyer sur le bouton de blocage de sécurité pendant environ deux secondes, la lumière verte autour du bouton s'éteint, tous les boutons reviennent à l'état de fonctionnement normal.
15	Lumière bouton de blocage de sécurité	
17	Indicateur d'alimentation	Si la télécommande est connectée correctement à l'alimentation électrique, le témoin lumineux s'allume. Dans le cas contraire, ce témoin ne s'allume pas.
18	Bouton de réinitialisation	Appuyez sur le bouton, l'angle du dossier se déplacera automatiquement au maximum, l'angle du coussin du siège se réduira automatiquement au minimum, l'angle du repose-pied se déplacera automatiquement au maximum, la hauteur du lit atteindra automatiquement la position la plus basse.

8 PARAMÈTRES TECHNIQUES

Alimentation	CA 100-120 V ou CA 220 à 240 V ou CA 100 à 240 V, 50 / 60 Hz
Puissance maximale	300W
Température ambiante	0°C~+40°C
Humidité relative	30%~90%
Charge nominale de levage	175 kg
Dimensions du colis	1410x690x670mm
Poids net	98kg (2218B)
Poids brut	109kg (2218B)

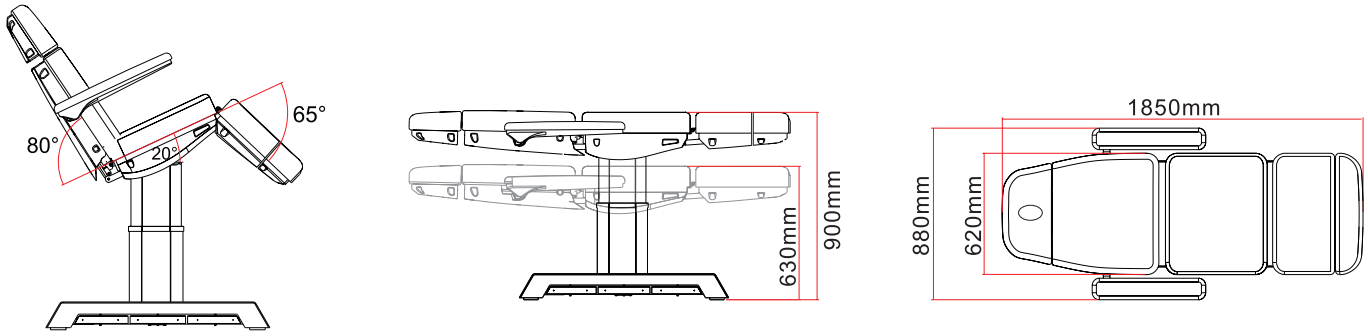

9 MAINTENANCE

1. Après chaque traitement, utiliser un produit nettoyant neutre pour éliminer la poussière, les taches sur le cuir ou le revêtement en plastique. Ceci pour éviter le vieillissement prématuré de la couverture en cuir et en plastique.
2. Lubrifier régulièrement les pièces mobiles (une fois par an).

10 SCHÉMA DE CONNEXION DU SYSTÈME DE CIRCUIT

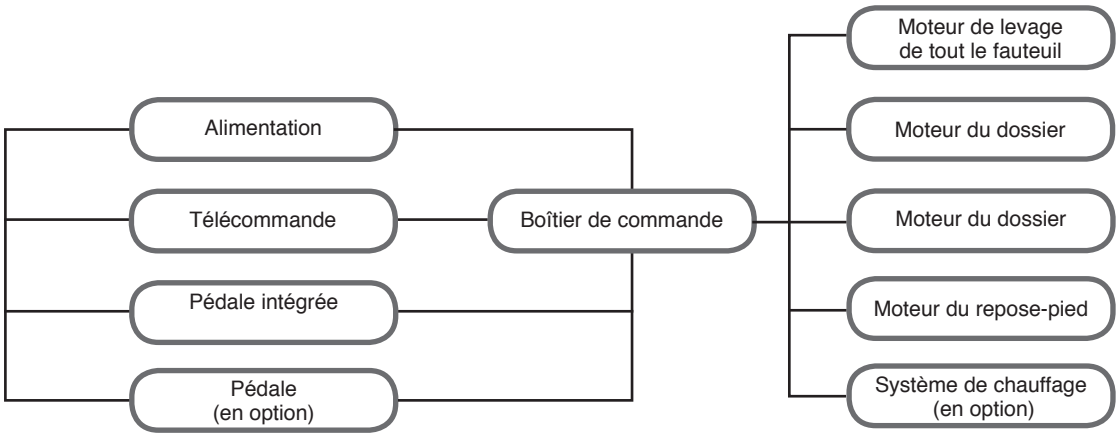

11 RÉSOLUTION DES PROBLÈMES

TYPE DE PANNE	RAISON	SOLUTIONS
Les pièces ne remontent et ne descendent pas normalem	1. Le câble d'alimentation est débranché ou n'est pas bien branché.	1. Branchez le câble d'alimentation ou branchez-le bien
	2. Télécommande ou pédale de mauvaise qualité.	2. Remplacez la télécommande ou la pédale.
	3. Mauvaise qualité de la pédale intégrée	3. Contactez un centre de service ou le fournisseur pour le dépanner.
	4. Mauvaise qualité de l'interrupteur à bascule	
	5. Mauvaise qualité du boîtier de commande.	
	6. Rupture de la queue du moteur.	
	7. Moteur endommagé	
	8. En appuyant sur le bouton, le lit ne se déplace pas	1.Placez le repose-pied mobile à proximité du repose-pied fixe, assurez-vous que l'interrupteur de fin de course est fermé, puis appuyez à nouveau sur les boutons 2. Ouvrez respectivement le couvercle du repose-pied fixe et le couvercle du dossier, assurez-vous que les deux extrémités du cordon d'alimentation sont lâches, si la situation ci-dessus se produit, veuillez effectuer à nouveau le raccordement 3. Si le problème n'est toujours pas résolu après les opérations ci-dessus, contactez le centre de service SAV ou le fournisseur pour le résoudre.
Bruit anormal	1. Les pièces rotatives ne sont pas suffisamment lubrifiées	1. Ajoutez de l'huile de lubrification
	2. Les pièces rotatives (telles que charnières ensemble POM) ne sont pas suffisamment lubrifiées	2. Ajoutez de l'huile de lubrification
	3. Problèmes de qualité moteur	3. Remplacez le moteur

Si le problème n'est toujours pas résolu après les opérations ci-dessus, contacter le centre de maintenance ou le fournisseur pour le résoudre.

Élimination des déchets d'EEE: *Ce produit ne doit pas être jeté avec les ordures ménagères. Les utilisateurs doivent remettre leurs appareils usagés à un point de collecte approprié pour le traitement, la valorisation, le recyclage des déchets d'EEE.*

CONDITIONS DE GARANTIE GIMA
La garantie appliquée est la B2B standard Gima de 12 mois.