GIMA

PROFESSIONAL MEDICAL PRODUCTS

SOLLEVATORE ELETTRICO CON IMBRACATURA
ELECTRIC LIFT WITH HARNESS
LÈVE-PERSONNE ÉLECTRIQUE AVEC HARNAIS
ELEVADOR ELÉCTRICO CON ARNÉS
ELEVADOR ELÉTRICO COM ARNÊS
LIFT ELECTRIC CU HAM
ELLYFT MED SELE
ELEKTRIČNA DIZALICA S REMENOM

È necessario segnalare qualsiasi incidente grave verificatosi in relazione al dispositivo medico da noi fornito al fabbricante e all'autorità competente dello Stato membro in cui si ha sede.

All serious accidents concerning the medical device supplied by us must be reported to the manufacturer and competent authority of the member state where your registered office is located.

Il est nécessaire de signaler tout accident grave survenu et lié au dispositif médical que nous avons livré au fabricant et à l'autorité compétente de l'état membre où on a le siège social.

Es necesario informar al fabricante y a la autoridad competente del Estado miembro en el que se encuentra la sede sobre cualquier incidente grave que haya ocurrido en relación con el producto sanitario que le hemos suministrado

É necessário notificar ao fabricante e às autoridades competentes do Estado-membro onde ele está sediado qualquer acidente grave verificado em relação ao dispositivo médico fornecido por nós

Orice accident grav produs, privitor la dispozitivul medical fabricat de firma noastră, trebuie semnalat producătorului și autorității competente în statul membru pe teritoriul căruia își are sediul utilizatorul

Det är nödvändigt att meddela tillverkaren och de behöriga myndigheterna i den berörda medlemsstaten, om alla allvarliga olyckor som inträffat i samband med den medicintekniska utrustning som levererats av oss

Potrebno je prijaviti svaku ozbiljnu nezgodu koja se dogodila u vezi s isporučenim medicinskim proizvođaču i nadležnom tijelu države članice u kojoj se nalazi

REF **LW06206 (GIMA 43455)**

Mingguang Longway Technology Co., Ltd.
No. 59 Lingji Rd., Industrial Park, Mingguang, Anhui, China
Made in China

EC REP Lotus NL B.V. Koningin Julianaplein 10, 1 e Verd, 2595AA,
The Hague, Netherlands

Gima S.p.A.
Via Marconi, 1 - 20060 Gessate (MI) Italy
gima@gimaitaly.com - export@gimaitaly.com
www.gimaitaly.com

MD

M43455-M-Rev.1-08.24

PORTUGUÊS

1. AVISOS DE SEGURANÇA

1.1 Avisos gerais

- O manual de instruções é parte integrante do fornecimento, deve ser guardado com cuidado e disponível para consulta imediata.
- Este documento é para o proprietário, os gestores de segurança, os utilizadores, os trabalhadores de manutenção e deverá ser transferido no caso de eventuais transferências.
- O manual fornece informações sobre a utilização correta de um elevador, as caraterísticas técnicas e as precauções de segurança. No entanto, nunca poderá suprir a falta de experiência.
- Se na receção forem observados danos de transporte, o dispositivo não deverá ser utilizado. Deve entrar em contacto com o apoio técnico para a verificação e inspeção do dispositivo.
- O dispositivo deve ser utilizado por pessoas que possam controlar fisicamente a força do dispositivo ou o peso da pessoa a ser transportada.
- O condutor do dispositivo deve estar ciente de e compreender totalmente o conteúdo do manual.
- Antes de cada utilização, verifique sempre a eficiência dos componentes do travão e a segurança em geral.
- O condutor deve manter ambas as mãos firmemente no guiador.
- O dispositivo deve ser utilizado de acordo com os seguintes requisitos:
- Titular maior de 18 anos.
- Não utilize o auxílio como um meio de transporte de objetos diversos.
- Outros itens diferentes ou pesos extras não devem ser transportados com a pessoa.
- O motorista nunca deve sair do elevador enquanto houver uma pessoa a bordo.
- Não utilize o dispositivo em superfícies irregulares.
- O dispositivo não se destina a ser utilizado por pessoas (incluindo crianças) cujas capacidades físicas, sensoriais ou mentais estejam diminuídas ou sem experiência ou conhecimento, a menos que tenham sido capazes de beneficiar dele através de uma pessoa responsável pela sua segurança, supervisão ou instruções de utilização do dispositivo.
- As pessoas transportadas e os condutores não devem fumar para evitar danos ou incêndios nas roupas, coberturas ou, em qualquer caso, danos pessoais.
- Os condutores do dispositivo devem segurar o guiador com as duas mãos para garantir o controlo constante do elevador.
- A condução e os ajustes só devem ser realizados por pessoal autorizado.
- Nunca eleve o dispositivo com a pessoa a bordo.
- O dispositivo não pode ser utilizado sob exposição a respingos de água ou em condições meteorológicas adversas.
- O condutor e o paciente devem ter cuidado para não usar lenços longos ou roupas compridas; Estes podem ficar emaranhados e constituir uma fonte de perigo.
- Antes de utilizar o auxílio, certifique-se de que o peso da pessoa a ser transportada não ultrapasse a capacidade máxima de carga permitida. Este valor é mostrado no braço de elevação.
- O elevador destina-se a elevar e transferir pessoas com deficiência da cama para a cadeira de rodas e vice-versa, não devendo ser utilizado para transportar a pessoa de um quarto para outro.
- O elevador é uma ajuda suave, portanto não deve ser utilizado para fins diferentes daqueles para os quais foi concebido.
- Qualquer acidente grave que tenha ocorrido com o dispositivo deve ser relatado ao fabricante e à autoridade competente do Estado-membro no qual o utilizador e / ou paciente está estabelecido

1.2 Símbolos utilizados

No manual podem ser encontrados os seguintes símbolos.

	A operação deve ser realizada apenas por pessoal qualificado ou por um centro de assistência
	Leia o manual de instruções
	Esta operação deve ser feita por duas pessoas
	Aviso! Perigo
	Aviso! Informação importante
	Use luvas de proteção

O fabricante reserva-se o direito de efetuar quaisquer alterações no produto e no seu manual de instruções sem aviso prévio ou atualização de produções anteriores.
O fabricante exime-se de qualquer responsabilidade por danos resultantes da utilização indevida por pessoal não treinado, de modificações ou intervenções não autorizadas, da utilização de peças sobresselentes não autorizadas, de eventos excecionais, do total incumprimento com as instruções contidas neste manual.

2. ABERTURA DA EMBALAGEM

- Ao utilizar um carrinho para mover o produto embalado, tome cuidado especial para evitar ferimentos por capotamento.
- Abra a embalagem e retire o conteúdo com cuidado, tomando cuidado para não danificá-la.
- Após desembalar o dispositivo, certifique-se de que não esteja danificado.
- Qualquer dano deverá ser comunicado à transportadora no prazo de 24 horas.

2.1 Dicas para proteger o meio ambiente

A embalagem é 100% reciclável. Para eliminação siga as regulamentações locais. O material de embalagem (sacos de plástico, elementos de po-

liestireno etc.) devem ser mantidos fora do alcance das crianças como potencial fonte de perigo.
Nos termos do artigo 13 do Decreto Legislativo n.º. 151 de 25 de julho é recomendável seguir os seguintes avisos gerais

- O símbolo do contentor de lixo barrado com uma cruz no equipamento ou na sua embalagem indica que o produto deve ser recolhido seletivamente dos demais resíduos no final da sua vida útil.
- O utilizador que deseja desfazer-se deste dispositivo deve, portanto, entrar em contacto com a empresa local responsável pela eliminação de resíduos e seguir o sistema que esta adota para implementar a sua eliminação.
- A recolha seletiva adequada para subsequente eliminação de equipamentos descartados para reciclagem, tratamento e eliminação ecológicos ajudam a evitar possíveis efeitos negativos no ambiente e na saúde e promovem a reutilização e/ou reciclagem de materiais.
- A eliminação ilegal do produto envolve a aplicação de sanções administrativas previstas pela legislação vigente.

3. DESCRIÇÃO

O elevador elétrico LW06206 permite que uma pessoa seja elevada pela ação do atuador linear para transferências (por ex., da cama para uma cadeira de rodas). A operação ocorre através da utilização de um arnês de tecido equipado com tiras de engate.

3.1 Ilustração do produto

1. **Base**
2. **Rodas dianteiras**
3. **Rodas traseiras com travão**
4. **Coluna**
5. **Braço de elevação**
6. **Equilíbrio**
7. **Sistema de base aberta**
8. **Manípulo**
9. **Unidade de controlo com bateria e carregador interno**
10. **Aro de segurança**
11. **Atuador linear**
12. **Pedais de abertura de pernas**

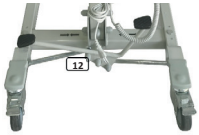

O dispositivo é fornecido como padrão com um arnês padrão de tamanho médio

13. aros de fixação no apoio lateral da cabeça

14. aros de fixação no apoio lateral da perna

4. MONTAGEM

O dispositivo deve ser instalado e testado por pessoal qualificado antes da utilização.
Estas operações devem ser realizadas por pessoal qualificado

4.1 Montagem do chassis

Remova todas as peças da embalagem.

Coloque a coluna de suporte verticalmente (2) em relação à base (1) e fixe-a na posição com o parafuso fornecido (3). Com uma chave M19 e o pino removível (4), aperte o parafuso (3).

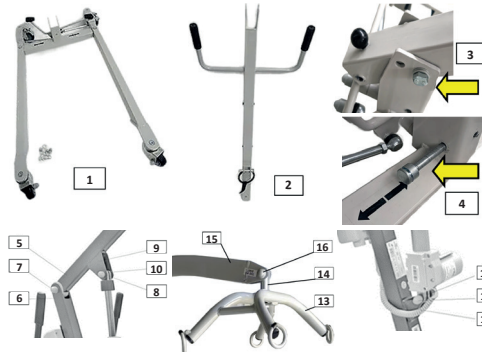

Insira o braço (5) no flange relevante (6) na parte superior da coluna portadora e fixe-o no lugar utilizando o parafuso e a porca (7) fornecidos. Aperte o parafuso e a porca com uma chave M17.

Insira a extremidade superior do atuador elétrico (8) no flange do braço superior (9) e fixe-o no lugar utilizando o parafuso e a porca (10) fornecidos. Aperte o parafuso e a porca com uma chave M17.

Insira a extremidade inferior do atuador elétrico (17) no flange apropriado (11) e fixe-o com o parafuso fornecido (12). Aperte o parafuso e a porca com uma chave M17.

Insira o pino de articulação (14) do suporte de fixação (13) no encaixe na extremidade do braço de elevação (15) e fixe-o utilizando o parafuso fornecido (16). Aperte o parafuso e a porca com uma chave M17.

4.2 Instalação do sistema elétrico

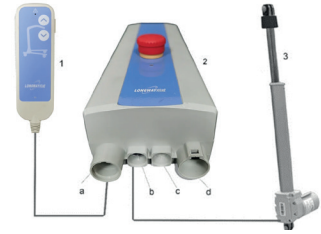

Proceda da seguinte forma:
Conecte o cabo do motor (3) no conector (b) da unidade de controlo (2),
Conecte o cabo da botoneira (1) ao conector (a) da unidade de controlo (2)
NOTA: O conector (c) não é utilizado nesta versão da ligação

5. ESPECIFICAÇÕES

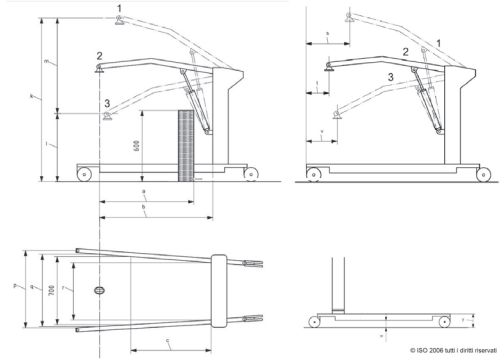

Material: 100% Poliéster

	Descrição	Mm
1	Posição mais alta	1870
2	localização à distância máxima	1610
3	posição mais baixa	440
a	distância máxima até 600 mm	610
b	distância máxima a partir da base.	610
c	Distância a partir da base com pernas abertas até 700 mm.	800
k	altura máxima do CSP.	1870
i	altura mínima do CSP.	440
m	Excursão de elevação	1430
p	largura interna máxima	720
q	largura interna na distância máxima	670
r	largura interna mínima	480
s	distância mínima a partir da parede ao CSO na altura máxima (pernas afastadas)	560
t	distância mínima a partir da parede ao CSO até à extensão máxima (pernas afastadas)	220
v	distância mínima a partir da parede ao CSO na altura mínima (pernas afastadas)	560
y	Altura da base	115
w	espaço livre sob as pernas	50
d	largura total	920
e	altura da banda traseira	560
j	comprimento total	1050

Especificações técnicas	
Peso (kg)	37
Capacidade (kg)	150
Diâmetro da roda dianteira (mm)	75
Diâmetro da roda traseira com travão de estacionamento (mm)	100
Raio de rotação 360° (mm)	1260

Bateria de alimentação elétrica interna (gel de chumbo)		24 V cc (2x12 V cc) - 2,9 Ah
Fonte de alimentação para carregamento da bateria		100-240 V ca - 50/60 Hz
Número de ciclos de elevação com bateria em plena eficiência e carga inicial superior a 90%	Carga = 150 kg	30
Tempo médio de carregamento da bateria inferior a 10% de carga (h)		4
Gama de temperatura ambiente de utilização (C°)		0 a 45
Temperatura de armazenamento em ambiente seco (C°)		-10 a 40
Dimensões da embalagem L x P x A (mm)		670 x 1160 x 260
Peso com embalagem (kg)		42
Nível sonoro (dB)		< 70

6. UTILIZAÇÃO PRETENDIDA

6.1 Utilização pretendida

A utilização do dispositivo só é permitida desde que todos os elementos de segurança e peças funcionais estejam eficientes.

- O elevador destina-se à elevação e transferência de pessoas com deficiência (por exemplo da cama para a cadeira de rodas e vice-versa); não pode ser utilizado para transferir a pessoa de um quarto para outro.
- O elevador é um auxílio específico, pelo que não deve ser utilizado para fins diferentes daqueles para os quais foi concebido.

O auxílio só pode ser manuseado em superfícies planas e com fundo estável. A utilização é exclusivamente a descrita neste manual. Portanto, é aconselhável ler cuidadosamente estas instruções para se familiarizar com a funcionalidade do dispositivo.

6.2 Proibição de utilização

- Não pode ser utilizado para levantar objetos para além de pessoas
- Não pode ser utilizado se o peso da pessoa exceder a capacidade de carga máxima permitida (150 kg)
- Não pode ser utilizado se, pelo tamanho ou patologia, o sujeito a ser levantado não puder ser bem seguro ao arnês fornecido.
- Não pode ser utilizado por condutores que, pela sua estrutura física e atitude, possam ter dificuldade em controlar o peso da pessoa e do elevador.
- Não pode ser utilizado em ambientes sujeitos a respingos de água ou em condições meteorológicas críticas ou desfavoráveis.
- Além disso, não deve ser utilizado, em qualquer caso, onde os princípios descritos no Capítulo 2 não sejam respeitados.
- Não deve ser utilizado caso sejam encontrados defeitos ou falhas que possam gerar situações perigosas imprevisíveis.

6.3 Riscos residuais

- Risco de esmagamento dos pés do pessoal designado caso não sejam adotados os requisitos deste manual.
- Risco de aprisionamento de roupas soltas e compridas que cheguem à parte inferior do dispositivo de assistência.
- Risco de queda do paciente se não forem tomadas todas as precauções necessárias para conduzir o dispositivo e manter uma posição vertical e estável.

7. UTILIZAÇÃO

⚠ Antes da utilização diária do aparelho, verifique sempre o estado e a eficiência geral do auxiliar e a carga da bateria.

7.1 Carregamento da bateria

A unidade de controlo está equipada com um conector para o cabo de carregamento da bateria (fornecido) indicado na área rodeada a amarelo da unidade de controlo.

Indicações de carregamento

- A bateria só deve ser carregada utilizando o cabo fornecido.
- Evite utilizar extensões elétricas, adaptadores ou outros dispositivos.
- O estado de carga da bateria é visível diretamente no visor LCD da unidade de controlo.

As baterias não requerem manutenção.
Conecte o conector à tomada na unidade de controlo.
Conecte a ficha do carregador à rede elétrica.
Leva cerca de 4 horas a carregar a bateria com carga baixa ou no estado de completamente descarregada.
Se o dispositivo não for utilizado por um longo período de tempo (mais de um mês), é necessário recarregar a bateria todos os meses.

7.2 Função de elevação

Certifique-se de que a bateria esteja totalmente carregada.
Certifique-se de que o botão de segurança esteja desbloqueado.(Rodando-o no sentido anti-horário)
Pressione o botão no controlo remoto para operar o elevador.
O controlo do movimento também pode ser realizado através dos 2 botões no corpo da unidade de controlo principal próximo do visor da bateria

7.3 Função do aro de segurança

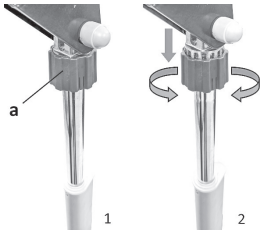

Perante potenciais avarias do grupo elétrico da máquina, ou situações críticas como paragens inesperadas devido a bateria fraca é possível ajustar a altura do braço de elevação e consequentemente do seu balanceiro, bastando atuar no aro de segurança apropriado colocado na extremidade do atuador linear.
O botão vermelho (a) localizado na parte superior do atuador pode ser movido manualmente para baixo, passando-o da posição fig. 1 para a da fig. 2, neste ponto é possível rodá-lo manualmente ativando assim a subida ou descida manual do braço de elevação, o elevador também está equipado com segurança contra esmagamento acidental devido ao braço do dispositivo, na prática, se o braço de elevação encontrar durante o seu movimento motorizado para baixo um obstáculo, para evitar a provocação de danos pessoais ou materiais, será levado automaticamente para a posição referida na figura 2 e parará sempre automaticamente de empurrar para baixo (o motor do atuador, mesmo que o botão de controlo esteja pressionado para o movimento de descida, funcionará vazio)

7.4 Utilização de arneses

Para a utilização do arnês universal fornecido (não adequado para pacientes sem controlo de cabeça) consulte o seguinte procedimento:

- Aplique o arnês (1) ao paciente ou pessoa com deficiência. (os desenhos abaixo são meramente indicativos da aplicação em paciente deitado ou sentado)
- Abaixe o braço de elevação até ao nível desejado.
- Prenda o arnês (1) aos ganchos da barra de suporte do arnês (2) e levante o paciente.

Antes de levantar, adapte o arnês (1) às necessidades do paciente, escolhendo adequadamente as ranhuras (3) identificadas por 3 cores diferentes para cada uma delas ser fixada aos ganchos.
Um esquema de cores diferente do aro de fixação entre o lado da cabeça e o lado das pernas do arnês resultará numa inclinação e posição diferentes do paciente quando levantado.

position	Leg's fixed ringbelt	Head's fixed ringbelt
	BLUE	RED
	BLUE	YELLOW
	BLUE	BLUE
	YELLOW	BLUE

7.5 Abertura da base do elevador

A extensão da base do elevador ocorre por meio de um sistema especial de pedais colocados na traseira, pressione o pedal (A) para abrir, pressione o pedal (B) para fechar.

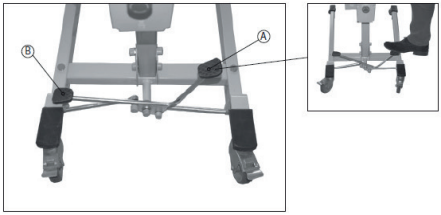

7.6 Curva de elevação

Para dobrar o elevador, proceda da seguinte forma:
abaixe o braço de elevação ao máximo por meio do controlo elétrico

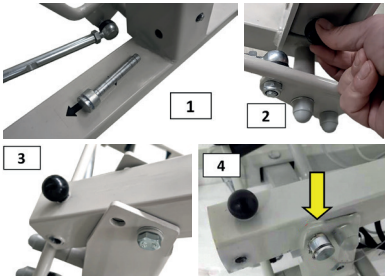

Em seguida proceda à extração do pino de bloqueio (1), apoiando a coluna do levantador, de seguida solte o botão de saída dobrável (2) puxando-o, depois dobre o levantador para frente (3) ao atingir a posição horizontal da coluna insira o pino de bloqueio na posição indicada posição (4) para fixar a coluna do levantador na posição dobrada.

Prenda a tira elástica ao pino do cesto (5)
O elevador aparecerá como em (6)
Para reabrir o elevador, siga o procedimento de dobragem descrito acima.

8. MANUTENÇÃO ORDINÁRIA

O elevador necessita de manutenção de rotina como qualquer outro produto, isto para mantê-lo em perfeitas condições de eficiência, mesmo após anos de utilização .
Remova a sujidade e quaisquer elementos que possam acumular-se todos os dias. Pode utilizar um aspirador doméstico.
Abaixo encontrará uma tabela com uma indicação da frequência da realização das operações de manutenção.

Tabela de manutenção ordinária

Frequência:	
Semestral	Limpeza de peças metálicas Limpe essas peças de acordo com a utilização e necessidade Limpeza de peças plásticas Limpe essas peças de acordo com a utilização e necessidade Limpeza de rodas Limpe essas peças conforme utilização e necessidade
Bimestralmente	Lubrificação Dependendo da utilização e das necessidades
Anual	Controlo geral Verifique as rodas e aperte os parafusos Verifique o sistema de travagem Verifique se a tinta está enferrujada ou lascada Verifique se as peças de plástico estão intactas e o estado de desgaste, substitua se necessário Verifique se os motores elétricos estão a funcionar devidamente e lubrifique os parafusos deslizantes
Semestral	Pilha Verifique se o tempo de carregamento da bateria não é demasiado longo, caso contrário contacte o serviço de assistência técnica.
Transferência para terceiros ou restauro	Atenção à Desinfeção! Os desinfetantes só devem ser utilizados por pessoal especialmente qualificado. A desinfeção deste dispositivo deve ser realizada por centros especializados de acordo com as disposições da autoridade de saúde competente. Para obter mais informações, entre em contacto com o seu fornecedor de serviço técnico autorizado.

8.1 Limpeza de peças metálicas

As peças metálicas pintadas podem ser limpas com pulverizadores domésticos comerciais, mas tenha cuidado para que não contenham álcool ou solventes que possam descolorir ou danificar a própria pintura.
As peças cromadas podem ser limpas com produtos domésticos comuns e depois bem secas. Não utilize jatos de água diretos ou respingos.

8.2 Limpeza de peças plásticas

Para a limpeza de peças plásticas utilize um detergente especial para plástico comercial seguindo as instruções e contraindicações fornecidas nas instruções de utilização do produto. Evite solventes ou produtos que contenham álcool.
Não utilize jatos de água diretos ou respingos.

8.3 Limpeza de rodas

Limpe periodicamente as rodas, inclusive em função do tipo de ambiente em que o aparelho é utilizado.
Remova das superfícies quaisquer partes sólidas que possam ficar presas na borracha, fios e cabelos que possam ficar enrolados à volta do cubo dificultando-lhe a rotação.
Limpe o mecanismo de bloqueio utilizando uma escova de dentes.

9. RESOLUÇÃO DE PROBLEMAS

Componente	Problema	Solução
Roda	Chiadeira durante o movimento	Limpeza de rodas Lubrificação de rodas Substituir as rodas
	Bateria fraca	Verifique o carregador, carregue se necessário
	Botão de segurança pressionado	Desbloqueie o botão
	Os cabos de conexão do atuador / controlo remoto / unidade de controlo não estão conectados corretamente	Verifique as conexões elétricas Verifique o funcionamento dos componentes elétricos
Pilha	A bateria não carrega normalmente, demora demasiado ou não carrega totalmente	Verifique a integridade elétrica da unidade de controlo Verifique a integridade e o modo de conexão entre a máquina e a corrente da rede elétrica
	A bateria tem um limite de recargas	

10. ACESSÓRIOS

LW06407		ESLINGA UNIVERSAL Medidas: P-M-G
LW06401		Eslinga Economia Medidas: P-M-G

LEGENDA DOS SÍMBOLOS

	Fabricante
	Data de fabrico
REF	Código produto
LOT	Número de lote
EC REP	Representante autorizado na União Europeia
	Cuidado: leia as instruções (avisos) cuidadosamente
	Siga as instruções de uso
CE	Dispositivo médico em conformidade com a regulamento (UE) 2017/745
MD	Dispositivo médico
UDI	Identificador exclusivo do dispositivo
	Disposição REEE

	Importado por

CONDIÇÕES DE GARANTIA GIMA
Aplica-se a garantia B2B padrão GIMA de 12 meses.

Eliminação: *O produto não deve ser eliminado junto com outros detritos domésticos. Os utilizadores devem levar os aparelhos a serem eliminados junto do pontos de recolha inicados para a reciclagem dos aparelhos elétricos e eletrônicos*