GIMA

PROFESSIONAL MEDICAL PRODUCTS

STETOSCOPI JOTARAP - JOTARAP STETHOSCOPES STÉTHOSCOPES BIAURICULAIRES JOTARAP ESTETOSCOPIOS JOTARAP - ESTETOSCÓPIO JOTARAP JOTARAP STETHOSKOPE - JOTARAP SZTETOSZKÓP STETOSKOPY JOTARAP - STETOSKOP JOTARAP STETOSCOAPE JOTARAP - JOTARAP STETHOSCOPEN JOTARAP STETOSKOPI - FONENDOSKOPY JOTARAP ΣΤΗΘΟΣΚΟΠΙΑ JOTARAP - JOTARAP السماعة الطبية

È necessario segnalare qualsiasi incidente grave verificatosi in relazione al dispositivo medico da noi fornito al fabbricante e all'autorità competente dello Stato membro in cui si ha sede.

All serious accidents concerning the medical device supplied by us must be reported to the manufacturer and competent authority of the member state where your registered office is located.

Il est nécessaire de signaler tout accident grave survenu et lié au dispositif médical que nous avons livré au fabricant et à l'autorité compétente de l'état membre où on a le siège social.

Es necesario informar al fabricante y a la autoridad competente del Estado miembro en el que se encuentra la sede sobre cualquier incidente grave que haya ocurrido en relación con el producto sanitario que le hemos suministrado.

É necessário notificar ao fabricante e às autoridades competentes do Estado-membro onde ele está sediado qualquer acidente grave verificado em relação ao dispositivo médico fornecido por nós.

Jeder schwere Unfall im Zusammenhang mit dem von uns gelieferten medizinischen Gerät muss unbedingt dem Hersteller und der zuständigen Behörde des Mitgliedsstaats, in dem das Gerät verwendet wird, gemeldet werden.

A gyártónak, illetve a székhely szerinti tagállam illetékes hatóságának jelezni kell bármilyen olyan súlyos balesetet, amely az általunk szállított orvostechnikai eszközzel kapcsolatban történt.

Należy poinformować producenta i kompetentne władze danego Kraju członkowskiego o każdym poważnym wypadku związanym z wyrobem medycznym naszej produkcji.

Det är nödvändigt att meddela tillverkaren och de behöriga myndigheterna i den berörda medlemsstaten, om alla allvarliga olyckor som inträffat i samband med den medicintekniska utrustning som levererats av oss.

Orice accident grav produs, privitor la dispozitivul medical fabricat de firma noastră, trebuie semnalat producătorului și autorității competente în statul membru pe teritoriul căruia își are sediul utilizatorul.

Alle ernstige ongelukken die zich in verband met het door ons geleverde medische hulpmiddel voordoen, moeten gemeld worden aan de fabrikant en aan de bevoegde instantie van de lidstaat waar u gevestigd bent.

Par nopietnu negadījumu, kas notiek saistībā ar mūsu piegādāto medicīnisko ierīci, jāziņo ražotājam un tās dalībvalsts kompetentā iestādei, kurā negadījums ir radies.

Každú vážnu udalosť, ktorá sa vyskytla v súvislosti s nami dodanou zdravotníckou pomôckou, je potrebné nahlásiť výrobcovi a príslušnému orgánu členského štátu, v ktorom máte sídlo.

Σε περίπτωση που διαπιστώσετε οποιοδήποτε σοβαρό περιστατικό σε σχέση με την ιατρική συσκευή που σας παρέχουμε θα πρέπει να το αναφέρετε στον κατασκευαστή και στην αρμόδια αρχή του κράτους μέλους στο οποίο βρίσκεστε.

يجب الإبلاغ فورا عن أي حادث خطير وقع فيما يتعلق بالجهاز الطبي الذي زودنا به إلى الجهة الصانعة والسلطة المختصة في الدولة العضو التي يقع فيها

REF **32579 - 32580 - 32581 - 32582 - 32583**
32584 - 32585 - 32586 - 32587

Gima S.p.A.
Via Marconi, 1 - 20060 Gessate (MI) Italy
gima@gimaitaly.com - export@gimaitaly.com
www.gimaitaly.com
Made in China

MD CE

M32579-M-Rev.1-10.21

LA STRUTTURA DEL PADIGLIONE - THE STRUCTURE OF THE CHESTPIECE STRUCTURE DU PAVILLON - LA ESTRUCTURA DEL PABELLON - ESTRUTURA DO PAVILHÃO AUFBAU DES BRUSTSTÜCKS - A HALLGATÓFEJ FELÉPÍTÉSE BUDOWA KOŃCÓWKI DWUSTRONNEJ - BRÖSTSTYCKETS STRUKTUR - STRUCTURA PÂLNIEI DE STRUCTUUR VAN HET BORSTSTUK - STETOSKOPA UZBŪVE - ZLOŽENIE REZONÁTORA ΗΚΑΤΑΣΚΕΥΗ ΤΟΥ ΣΚΕΛΕΤΟΥ - تصميم الوحدة الخاصة بالصدر

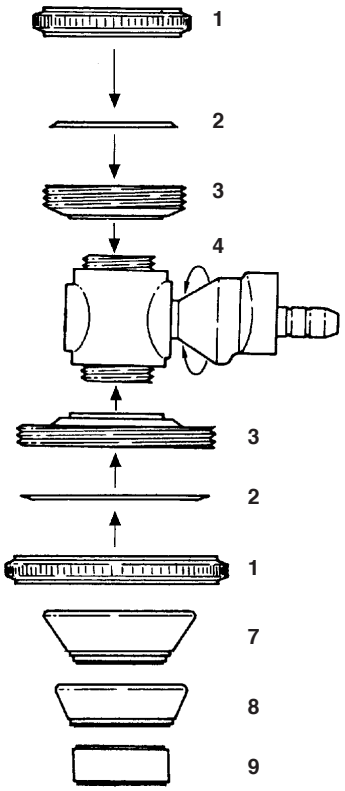

La testa clicca in posizione ad ogni giro di 180°
The head clicks into position with each 180° turn
La tête émet un clic à chaque tour de 180°
La cabeza gira en posicion a cada giro de 180°
A cabeça emite um "clic" a cada volta de 180°
Der Kopf schnappt bei jeder 180°-Drehung ein
A fej 180 fokkal elforgatva a helyére pattan
Głowica zajmuje swoją pozycję po każdorazowym przekręceniu jej o 180°
Huvudet klickar i position med varje 180° vridning
Capul se încastrează pe poziție, la fiecare rotație de 180°
De kop klikt bij elke rotatie van 180° vast op zijn plaats
Galva ar katru 180° pagriezienu nofiksējas vietā
Hlavica sa zopne pri každom otočení o 180°
Η κεφάλή κάνει κλίκ στην θέση κάθε γύρου 180°
تركب الرأس في مكانها مع كل دوران بزاوية 180 درجة.

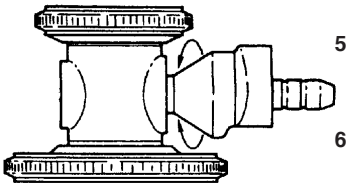

1. Anello
2. Membrana di plastica
3. Disco
4. Cilindro
5. Membrana piccola
6. Membrana grande
7. Misura per adulti
8. Misura media
9. Misura per bambini

1. Ring
2. Plastic diaphragm
3. Disc
4. Drum
5. Small diaphragm
6. Large diaphragm
7. Adult size
8. Medium size
9. Infant size

1. Anneau
2. Membrane en plastique
3. Disque
4. Cylindre
5. Petite membrane
6. Grande membrane
7. Taille pour adultes
8. Taille moyenne
9. Taille pour enfants

1. Anillo
2. Membrana de plástico
3. Disco
4. Cilindro
5. Membrana pequeña
6. Membrana grande
7. Membrana para adultos
8. Medida media
9. Medida para niños

1. Anel
2. Membrana de plástico
3. Disco
4. Cilindro
5. Membrana pequena
6. Membrana grande
7. Medida para adultos
8. Medida média
9. Medida para crianças

1. Ring
2. Kunststoffmembran
3. Scheibe
4. Trommel
5. Kleine Membran
6. Große Membran
7. Erwachsenengröße
8. Mittlere Größe
9. Kindergröße

1. Gyűrű
2. Műanyag membrán
3. Tányér
4. Törzs
5. Kis membrán
6. Nagy membrán
7. Felnőtt méret
8. Közepes méret
9. Gyermek méret

1. Pierścień
2. Plastikowa głowica
3. Dysk
4. Bęben
5. Mała głowica
6. Duża głowica
7. Rozmiar dla dorosłych
8. Rozmiar średni
9. Rozmiar dziecięcy

1. Ring
2. Plastmembran
3. Disk
4. Trumma
5. Litet membran
6. Stort membran
7. Vuxenstorlek
8. Medium storlek
9. Barnstorlek

1. Inel
2. Membrană din plastic
3. Disc
4. Cilindru
5. Membrană mică
6. Membrană mare
7. Mărime pentru adulți
8. Mărime medie
9. Mărime pentru copii

1. Ring
2. Plastic membraan
3. Schijf
4. Cilinder
5. Kleine membraan
6. Grote membraan
7. Maat voor volwassenen
8. Gemiddelde maat
9. Maat voor kinderen

1. Gredzens
2. Plastmasas membrāna
3. Disks
4. Cilindrs
5. Maza membrāna
6. Liela membrāna
7. Izmērs pieaugušajiem
8. Vidējs izmērs
9. Izmērs bērniem

1. Krúžok
2. Plastová membrána
3. Lastúra
4. Valec
5. Malá membrána
6. Veľká membrána
7. Veľkosť pre dospelých
8. Stredná veľkosť
9. Veľkosť pre deti

1 .Δαχτύλιος
2.Πλαστική μεμβράνη
3.Δίσκος
4.Κύλινδρος
5.Μικρή μεμβράνη
6.Μεγάλη μεμβράνη
7.Μέγεθος για ενήλικες
8.Μέτριο μέγεθος
9.Μέγεθος για νήπια

1. حلقة
2. رأس من البلاستيك
3. قرص
4. أسطوانة
5. رأس صغير
6. رأس كبير
7. حجم الكبار
8. حجم متوسط
9. حجم الأطفال

المواصفات:

التحريك في 5 إتجاهات

هذه الأداة التي يمكن تحريكها في خمسة اتجاهات مختلفة تحل محل جميع أنواع السماعات الطبية الأخرى وتقوم بوظيفة خمس سماعات لخمسة أغراض كلها تتم من خلال أداة واحدة.

يتم توفير ثلاثة أحجام مختلفة من الجزء الخاص بالصدر على شكل جرس مصمم لجميع الأغراض، بالإضافة إلى الرأسين الأصليين الكبير والصغير وبهذا يصبح هناك طاقمًا كاملاً. وبالتالي كل رأس أو جرس يناسب أى غرض معين.

1. **الرأس الكبير**
   عادة ما يتم استخدام هذه الوحدة لاستبيان أصوات القلب ذات التردد الضعيف والخاص بانبساط عضلة القلب والصوت الزائد بالقلب وكذلك الصوت الأول والثاني. يمكن أيضًا استبيان اللغط حاد الصوت الصادر من القلب.
2. **الرأس الصغير**
   هذه الرأس مصممة لسماع أصوات قلوب الرضع التي تتميز بحدة صوتها.
3. **السماعة ذات الحجم الخاص بالكبار**
   هذه السماعة مفيدة جدًا في سماع الأصوات واللغط حاد أو متوسط الصوت.
4. **السماعة متوسطة الحجم**
   تركز على المناطق الضيقة مثل تلك التي تقع بين الضلوع أو أية أماكن أخرى صغيرة لاستبيان الأصوات أو اللغط ضعيف أو متوسط الصوت.
5. **السماعة ذات الحجم الخاص بالرضع**
   هي الأكثر مناسبة لفحص الرضع والأطفال الصغار وهي السماعة الأمثل في التقاط الأصوات واللغط منخفض أو متوسط الصوت الصادر من قلب الأطفال.

   ستجد أن كل هذه التنويعات مصممة بشكل جيد لدرجة مذهلة وحساسيتها العالية ستمكنك من أن تسمع الترددات المنخفضة والعالية بوضوح تام وأن تسمع أضعف أصوات اللغط بسهولة.

   هناك أيضًا قطع خارجية إضافية للأذن من ثلاثة أحجام مختلفة مما يسهل للفرد أن يختار القطعة الأكثر مناسبة له للاستخدام المريح، وهي موضوعة في علبة صغيرة مدمجة تضم ثلاث سماعات صدر على شكل جرس ورأسين احتياطيين من البلاستيك الشفاف، أحدهما كبير والآخر صغير.

كيفية الاستخدام

برجاء الرجوع لكتيب التشغيل المرفق قبل الاستخدام.

يجب ألا يستخدم سماعة JOTARAP سوى المتخصصون في الحقل الطبي أو المسعفون.

سماعة JOTARAP الطبية مصممة من رأس مزدوج ومزودة برأسين أحدهما كبير الحجم والآخر صغير يتم تركيبها على رأس مزدوج متحرك.

1. في البداية، ضع السماعتين في الأذنين.
2. من خلال النقر بخفة على السماعة سيسري الصوت وستتأكد من أن السماعة في وضع التشغيل
3. إن لم تسمع صوت النقر لف الرأس بزاوية قدرها 180 درجة حتى تسمع صوت تكة فتعرف أنها في وضع التشغيل وتكون بالاتجاه المعاكس.
4. قم بالنقر مرة أخرى وعندئذ ستسمع الصوت مما يؤكد لك أن السماعة أصبحت في وضع التشغيل.
5. يمكنك الآن أن تفحص المريض بالسماعة الطبية.
6. اتبع نفس الإجراءات عند التغيير من رأس سماعة لرأس أخرى.

سماعة JOTARAP GIMA الطبية تأتي على شكل مجموعة كاملة تحتوى على القطع التالية:

1. الوحدة الخاصة بالصدر برأس كبير ورأس صغير (1 قطعة).
2. السماعة الخاصة بالأذن مطلية بالكروم وبها حافتين خارجيتين للسماعة (زوج واحد).
3. أنبوب سميك بمشبك معدني (زوج واحد)
4. سماعة صدر على شكل جرس يمكن تغييرها (1 قطعة)
5. سماعة على شكل جرس يمكن تغييرها (1 قطعة)
6. سماعة على شكل جرس يمكن تغييرها (1 قطعة)
7. حواف سماعة خارجية حجم كبير وصغير (زوجان)
8. أغشية احتياطية مصنوعة من البلاستيك الشفاف ذات حجم كبير وصغير (2 قطعة).
9. حاوية من البلاستيك للإكسسوارات (1 قطعة).

يحفظ في مكان بارد وجاف			الشركة المصنعة
يحفظ بعيدا عن أشعة الشمس		CE	جهاز طبي يتوافق مع التوجيه (UE) 2017/745
اقرأ بدقة وحرص تعليمات الاستخدام			الحذر: قراءة التعليمات)التحذيرات(بعناية
كود المنتج	REF	MD	جهاز طبي
رقم الدفعة	LOT		تاريخ التصنيع

شروط ضمان جيما GIMA

يُطبق ضمان B2B القياسي جيما GIMA لمدة 12 شهر.