GIMA
PROFESSIONAL MEDICAL PRODUCTS

LETTO OSPEDALIERO ELETTRICO
ELECTRIC HOSPITAL BED
LIT MÉDICALISÉ ÉLECTRIQUE
CAMA ELÉCTRICA DE HOSPITAL

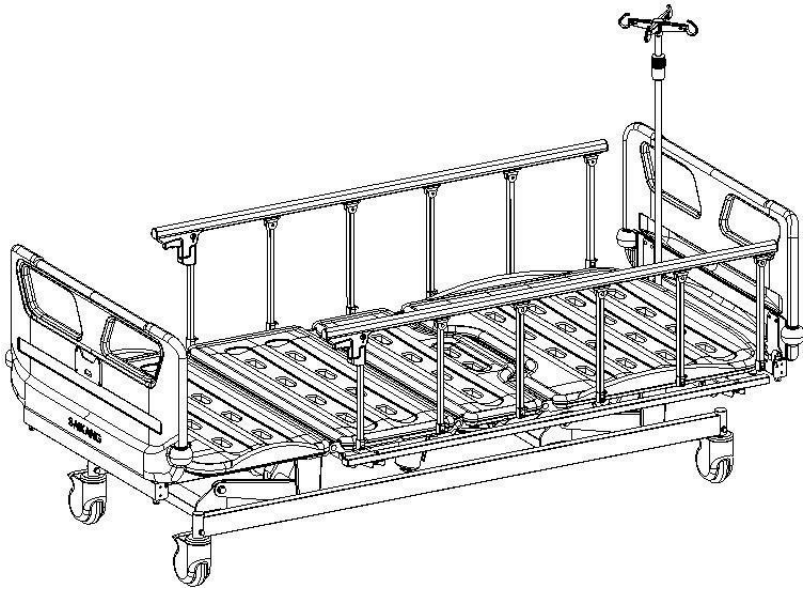

MANUALE D'USO – USER MANUAL – MODE D'EMPLOI – MANUAL DE USO

- È necessario segnalare qualsiasi incidente grave verificatosi in relazione al dispositivo medico da noi fornito al fabbricante e all'autorità competente dello Stato membro in cui si ha sede.
- All serious accidents concerning the medical device supplied by us must be reported to the manufacturer and competent authority of the member state where your registered office is located.
- Il est nécessaire de signaler tout accident grave survenu et lié au dispositif médical que nous avons livré au fabricant et à l'autorité compétente de l'état membre où on a le siège social.
- Es necesario informar al fabricante y a la autoridad competente del Estado miembro en el que se encuentra la sede sobre cualquier incidente grave que haya ocurrido en relación con el producto sanitario que le hemos suministrado.

Gima 44744

Jiangsu Saikang Medical Equipment Co.,Ltd
No. 35 Lehong Road, Modern Agriculture Demonstration Park, Zhangjiagang City, Jiangsu Province, China
Made in China

REF **V6k5c**

EC REP **SUNGO Europe B.V.**
Fascinatio Boulevard 522, Unit 1.7,
2909VA Capelleaan den IJssel, The Netherlands

Gima S.p.A.
Via Marconi, 1 - 20060 Gessate (MI) Italy
gima@gimaitaly.com - export@gimaitaly.com
www.gimaitaly.com

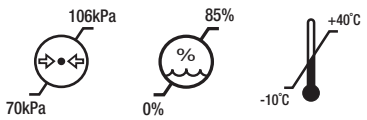

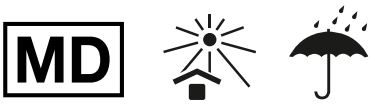

M44744-M-Rev.3-10.25

ESPAÑOL

RESUMEN

MANUAL DE USUARIO 22
INFORMACIÓN GENERAL 22
ADVERTENCIAS 22
ESPECIFICACIÓN TÉCNICA 22
1. GUÍA DE INSTALACIÓN DEL PRODUCTO 23
1.1 Lista de accesorios estándar 23
1.2 Instalación de las ruedas 23
1.3 Instalación del tablero de la cama 23
1.4 Instalación de las barandillas laterales 24
1.5 Instalación del tablero de la cabecera y de los pies 24
1.6 Instalación del poste IV 24
2. FUNCIONAMIENTO DE LA CAMA 25
2.1 Uso de las ruedas 25
2.2 Uso de la barandilla lateral 25
2.3 Uso de los ganchos de drenaje 25
2.4 Uso del poste IV 25
2.5 Uso del controlador de mano 26
3. SUSTITUCIÓN Y MANTENIMIENTO DE PIEZAS DE REPUESTO 26
3.1 Extracción y sustitución del motor 26
4. RESOLUCIÓN DE PROBLEMAS 26
5. MANTENIMIENTO DE LA CAMA 26
6. PRECAUCIONES PARA LA LIMPIEZA DE LA CAMA 26
7. MANTENIMIENTO DEL COLCHÓN 26
8. INSPECCIÓN Y MANTENIMIENTO DE LAS RUEDAS 27
9. MANTENIMIENTO DE LAS BARANDILLAS LATERALES 27
10. LISTA DE PIEZAS DE DESGASTE Y DE RECAMBIO 27
11. CONDICIONES DE EMBALAJE, TRANSPORTE Y ALMACENAMIENTO . 27
Explicación de los símbolos: 27
12. SERVICIO POSTVENTA 27
LEYENDA DE SÍMBOLOS 28

MANUAL DE USUARIO

INFORMACIÓN GENERAL

▪ Rendimiento esencial: Esta cama está diseñada para posicionar y transportar pacientes, como ayuda para diagnosticar, monitorizar, tratar y aliviar enfermedades o compensar lesiones o discapacidades.

La cama en sí no sirve para mantener o apoyar la vida. La cama no tiene indicación médica.

▪ Entorno del Usuario: hospitales y clínicas médicas en entornos de aplicación 2 o 3.

▪ La sala de instalación debe contar con una instalación eléctrica conforme a las normas vigentes.

▪ Personal para el uso del producto: operadores especializados y personal médico.

▪ Supervisión y responsabilidad: la cama debe utilizarse bajo la supervisión de un médico.

▪ Límites de uso: la cama sólo puede utilizarse tal y como se describe en este manual

▪ Rendimiento esencial: Esta cama está diseñada para posicionar y transportar

Nota para los Usuarios:

Por favor, lea atentamente este manual y siga estrictamente los pasos antes de instalarlo y utilizarlo. Es necesario que todos los usuarios conozcan el manual de uso y todas las precauciones.

Antes de realizar cualquier operación en el dispositivo, los operadores y técnicos cualificados deben leer atentamente las instrucciones contenidas en esta publicación.

▪ Este manual es aplicable a la cama eléctrica de hospital V6k5c. Contiene el método de instalación, las instrucciones de funcionamiento y los puntos de comprobación del mantenimiento.

▪ Las imágenes de este manual son sólo para referencia del usuario. En el uso real, por favor refiérase al objeto real.

▪ Este manual de usuario incluye la descripción, la instrucción, el mantenimiento y los parámetros técnicos del producto.

▪ Si tiene alguna duda, póngase en contacto con el centro de servicio postventa o con el distribuidor.

▪ Cualquier persona que utilice o haga funcionar este producto debe leerlo y cumplirlo.

Salvo en algunas situaciones imprevistas, se requiere que los usuarios estén familiarizados con el uso y las precauciones

ADVERTENCIAS

1) DEBERES DE LOS USUARIOS

2) Antes de utilizar una cama de hospital, usted, como usuario, debe comprobar cada vez que la cama de hospital esté totalmente operativa y en perfecto estado de funcionamiento y debe observar las instrucciones del manual de instrucciones, en particular en la información de seguridad, durante el funcionamiento y el mantenimiento. Sólo así podrá evitar errores de manejo y garantizar un manejo correcto para evitar que se produzcan lesiones y daños.

3) Preste especial atención al enrutamiento seguro de todos los cables de conexión sueltos, tubos, etc., si los hubiera

4) Asegúrese de que ningún obstáculo, como mesillas de noche, barandillas de alimentación o sillas, pueda impedir el ajuste de la cama

5) Consulte al fabricante del equipo en cuestión, o al distribuidor, en caso de dudas.

2) CABLEADO Y CONEXIONES ELÉCTRICAS

Conecte la cama únicamente a una toma de corriente con conexión a tierra

ESPECIFICACIÓN TÉCNICA

► Modelo:V6K5C
► Tamaño Externo (LxAxA): 2085*995*(420-730)mm
► Plataforma del Colchón: 1925x900mm
► Carga de Funcionamiento Segura: 200 kg
► Ajuste de reposacabezas: 0-75°(±5°)
► Ajuste de reposarrodillas: 0-46°(±5°) Configuración Técnica:
► Plataforma de PP con Retenedor de Colchón Integrado, desmontable para una esterilización suficiente
► Motor lineal: 3pcs
► Mando de mano: 1pc
► Ruedas cubiertas de 5”: 4pcs
► Barandilla lateral plegable: 1set
► Extremos de Cama de PP tipo enchufe, con cierre seguro: 1set
► Ruedas parachoques diámetro 65mm: 4pcs
► Ganchos de 4 Postes IV: 1set

- ► Poste de Previsión IV: 4pcs
- ► Gancho de Drenaje: 2pcs

1. GUÍA DE INSTALACIÓN DEL PRODUCTO

1.1 LISTA DE ACCESORIOS ESTÁNDAR

Después de abrir la caja de embalaje, compruebe si las siguientes piezas están completas.

Tabla a:

№	Nombre	Dibujo	Especificaciones	Cant	Unidad
1	Caja de embalaje del tablero de cabeza y pies		Consulte la tabla a.1	1	caja
2	Barandilla lateral (izquierda)		Barandillas laterales de aleación de aluminio	1	pieza
3	Barandilla lateral (derecha)		Barandillas laterales de aleación de aluminio	1	pieza
4	Rueda		Ruedas cubiertas de 5" pulgadas	4	pieza
5	Poste IV		Φ16-19/blanco hueso	1	pieza
6	Plataforma cama		2048*1047	1	pieza
7	Caja de embalaje del tablero de la cama	/	consulte la tabla a.2	1	caja
8	Paquete de tornillos	/	consulte la tabla a.3	1	bolsa

Tabla a.1

№	Nombre	Dibujo	Especificaciones	Cant	Unidad
1	Tablero cabezal		990*460	1	pieza
2	Tablero pies		990*460	1	pieza

Tabla a.2

№	Nombre	Dibujo	Especificaciones	Cant	Unidad
1	V21 tablero de cama 1		733*903/PP/ blanco	1	pieza
2	V21 tablero de cama 2		333*903/PP/ blanco	1	pieza
3	V21 tablero de cama 3		373*903/PP/ blanco	1	pieza
4	V21 tablero de cama 4		473*903/PP/ blanco	1	pieza

Tabla a.3

№	Nombre	Dibujo	Especificaciones	Cant	Unidad
1	Perno de cabeza hexagonal		M8*20	8	pieza
2	Arandela plana		Ø 8	16	pieza
3	Arandela de resorte		Ø 8	12	pieza
4	Contratuerca		M8	8	pieza
5	30-50 gancho de drenaje		30-50 (plástico)	2	pieza
6	Poste 154		Ø 15.3*154	2	pieza
7	Poste 184		Ø 15.3*184	2	pieza
8	Arandela plana		Ø 12	4	pieza
9	Contratuerca		M8*16	4	pieza
10	Perno de cabeza hexagonal		M8*16	8	pieza

1.2 INSTALACIÓN DE LAS RUEDAS

Coloque una almohadilla protectora y coloque el marco de la cama boca abajo; prepare los tornillos mostrados en la imagen inferior, usando una llave de 14" pulgadas en primer lugar, de acuerdo con la imagen (1), instale las ruedas y fije la pata de la cama, después usando una llave de 17 " pulgadas de acuerdo con la imagen (2), fije las patas de la cama (para facilitar la observación el tablero de la cama se oculta aquí).

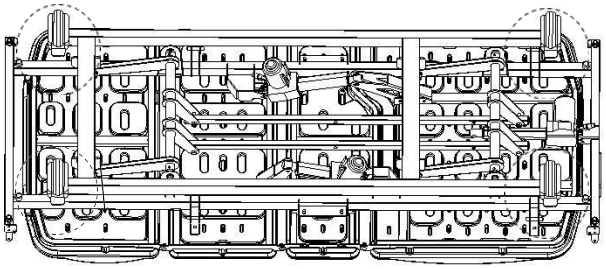

(1)

(2)

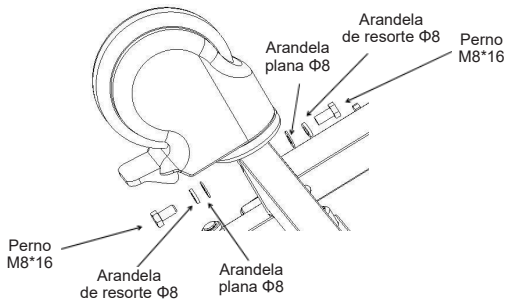

1.3 INSTALACIÓN DEL TABLERO DE LA CAMA

Coloque el marco de la cama sobre las patas, instale el tablero de la cama; (la imagen no coincide exactamente con el objeto real, sólo para referencia de guía de instalación) alinee los orificios de los lados del tablero de la cama con los postes de posicionamiento correspondientes.

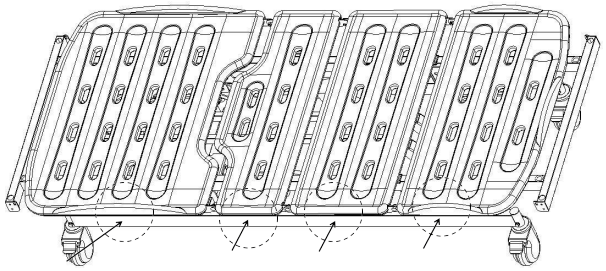

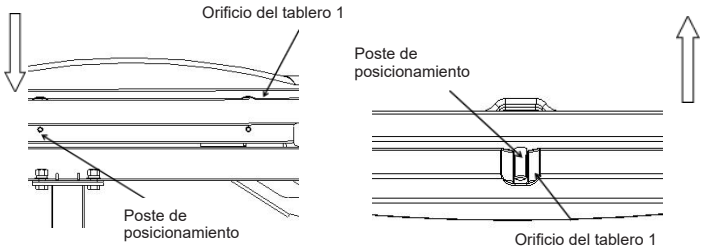

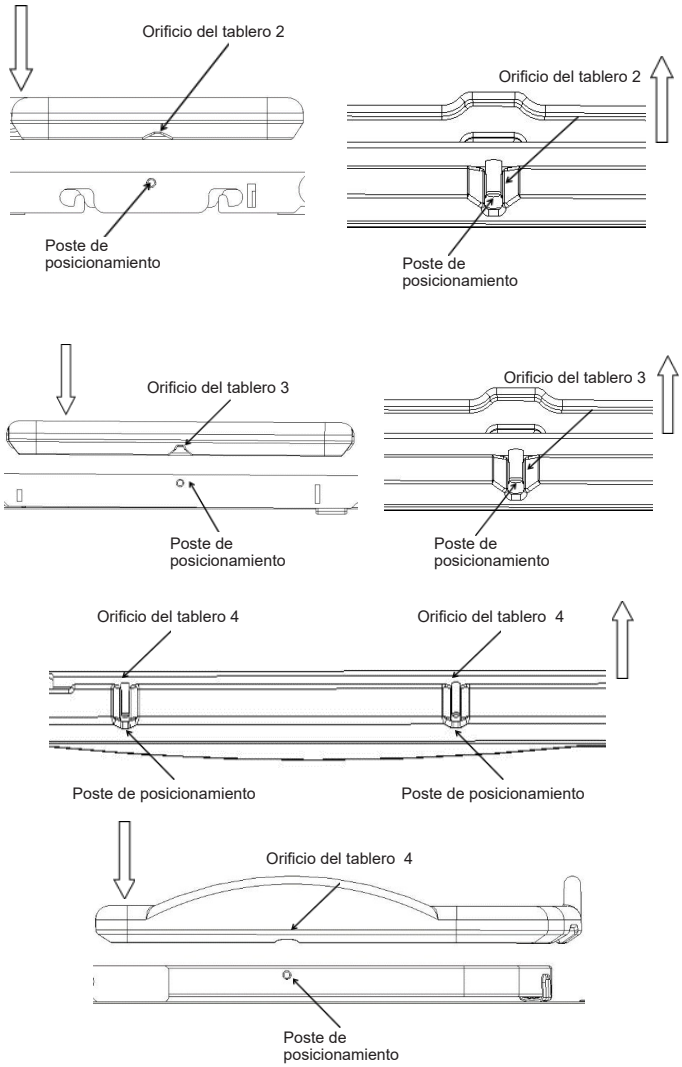

1.4 INSTALACIÓN DE LAS BARANDILLAS LATERALES

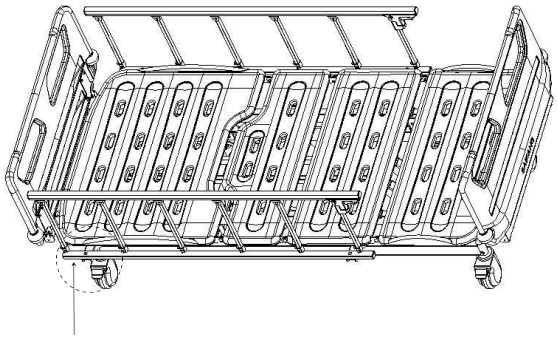

Coloque la cama en posición vertical, instale las barandillas laterales; (la imagen no coincide exactamente con el objeto real, sólo como referencia de guía de instalación) prepare los tornillos que se muestran en la imagen inferior, utilice una llave de 14" pulgadas .

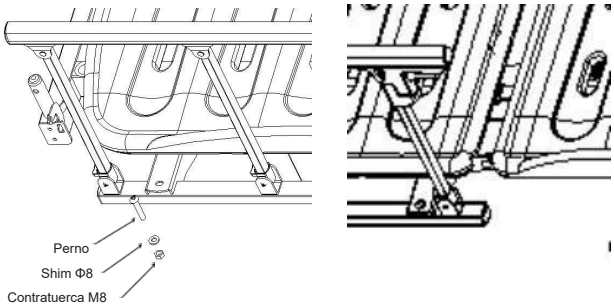

1.5 INSTALACIÓN DEL TABLERO DE LA CABECERA Y DE LOS PIES

(la imagen no corresponde exactamente al objeto real, es sólo una referencia para la guía de instalación)

Postes del tablero de cabecera: Ø 15.3x154, postes del tablero de reposapiés: Ø 15.3x184, el método de instalación es como se muestra en la figura a continuación:

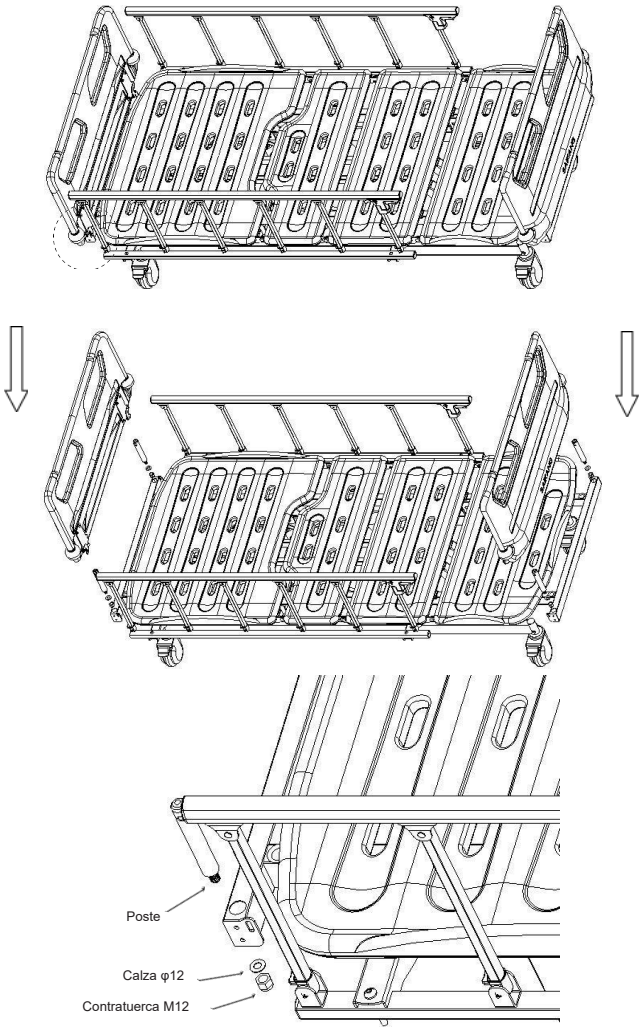

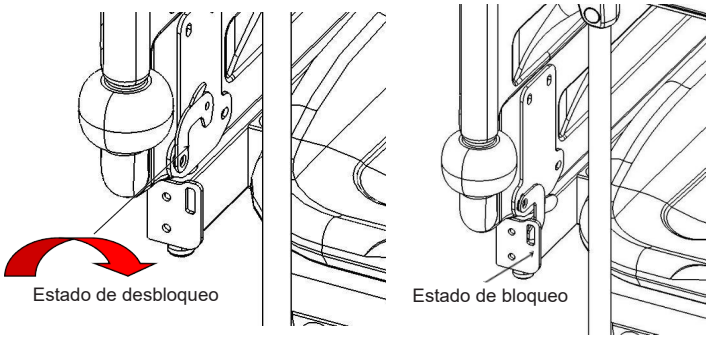

1.6 INSTALACIÓN DEL POSTE IV

Instalación de la parte primaria: coloque el gancho de plástico primario en la parte superior del poste de acero inoxidable de 16 mm Ø y presiónelo.

Instalación de la parte secundaria: coloque la parte secundaria del gancho de plástico encima de la primaria, alinee el encaje de la parte secundaria del gancho con el enchufe de la primaria y presiónelo hacia abajo, después de que oiga un "clic", compruebe si el clip está apretado, si es así, la instalación se ha completado, si no, continúe presionando hacia abajo. Coloque el poste IV verticalmente en una de las en una de las previsiones del poste.

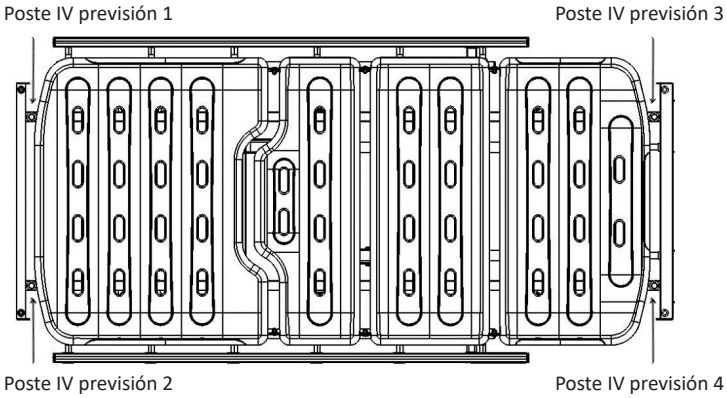

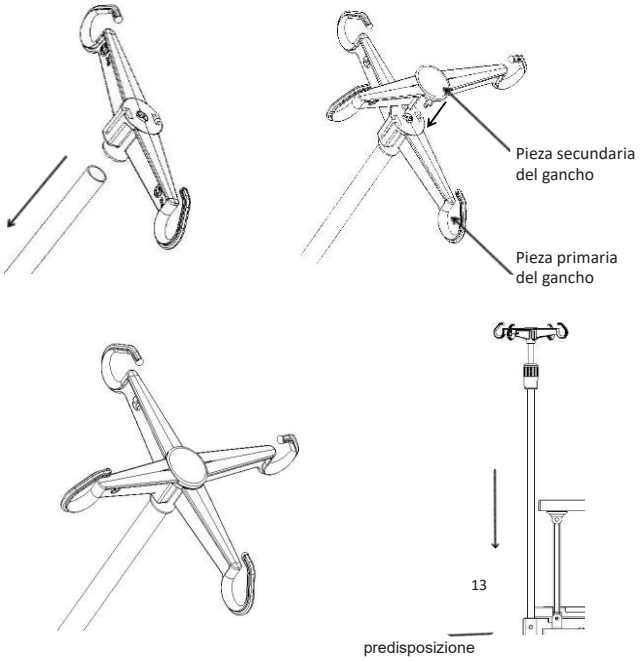

2. FUNCIONAMIENTO DE LA CAMA

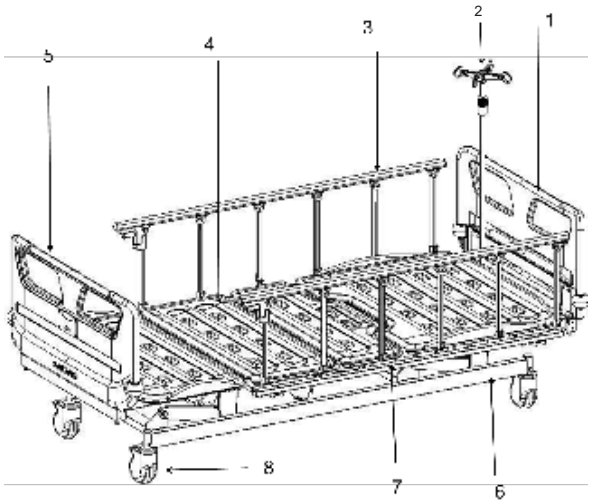

1- Poste IV 2- Tablero de cabeza 3- Barandilla lateral 4- Plataforma de la cama
5- Tablero de pies 6- Marco de la cama 7- Gancho de drenaje 8- Ruedas

Dimensiones de la plataforma de la cama	longitud	mm	1925±10
	anchura		900±10
	altura		420±10
Dimensiones generales	longitud		2085±10
	anchura		995±10
	altura		(420-730)±10
Rango de inclinación	respaldo	/	0-75±5°
	apoyo para las rodillas		0-46±5°
Peso	Carga de funcionamiento segura	kg	200

Esta cama no es adecuada para pacientes con un peso inferior a 40 kg. El peso máximo recomendado del paciente es de 168 kg. La carga de trabajo segura de la cama es de 200 kg.

La carga de trabajo segura se calcula de la siguiente manera (de acuerdo con la norma EN 60601-2-52):

Peso máximo del paciente	168kg
Colchón	7kg
Accesorios (incluidas las cargas anexas)	25kg
TOTAL	**200kg**

2.1 USO DE LAS RUEDAS

⚠ Cuando haya un paciente en la cama, levante las barandillas laterales antes de mover la cama.

⚠ Excepto cuando sea necesario mover la cama, las ruedas deben bloquearse mediante el interruptor de freno. Cada rueda debe estar frenada.

2.1.1 Después de mover la cama al lugar deseado, pulse el interruptor "ON", el sonido "clic" significa que la rueda está frenada, como se muestra a continuación.

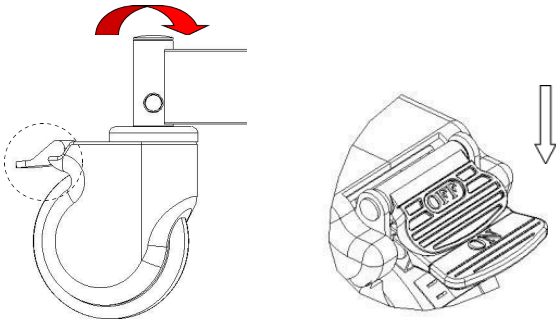

2.1.2 Levantar el freno: pulse el interruptor "OFF", el sonido "clic" significa que el freno de la rueda está levantado.

2.2 USO DE LA BARANDILLA LATERAL

Para levantar la barandilla lateral: sujete el asa, levántela, el sonido "clic" significa que la barandilla está bloqueada.

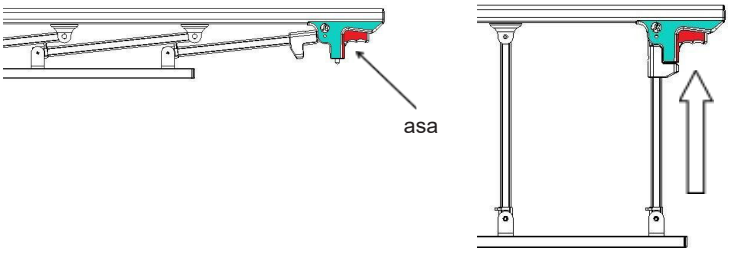

Para bajar la barandilla lateral: apriete el asa roja, baje la barandilla lateral.

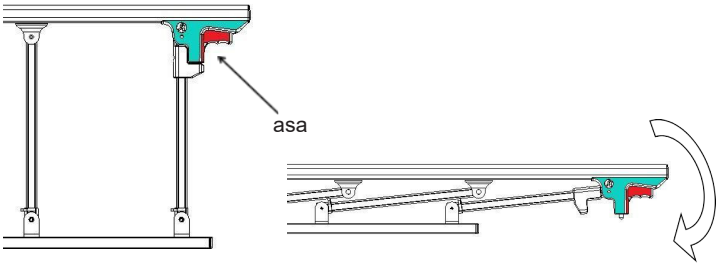

2.3 USO DE LOS GANCHOS DE DRENAJE

Los ganchos de drenaje se muestran a continuación. (La imagen es sólo para referencia)

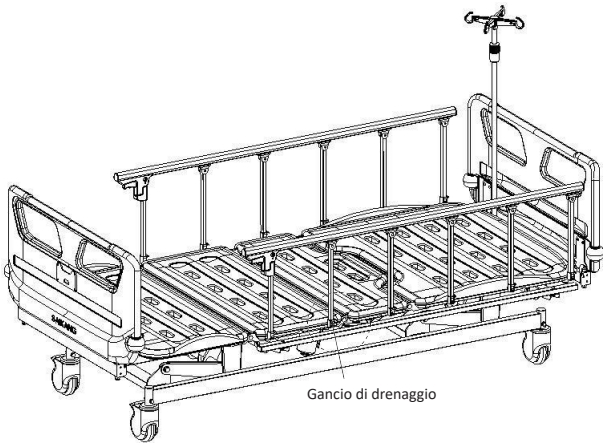

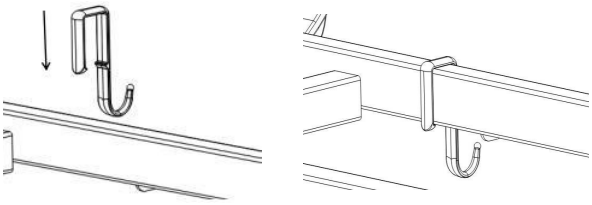

1 2

2.4 USO DEL POSTE IV

Ajuste de la altura del poste IV: primero desenrosque el manguito giratorio exterior, en sentido antihorario, inserte el tubo interior del poste IV en el manguito giratorio y, a continuación, ajuste la altura del poste IV según sea necesario. Una vez ajustada la altura deseada, apriete el manguito giratorio exterior en el sentido de las agujas del reloj. La carga de trabajo segura de cada gancho individual es de 2 kg, la carga de trabajo segura total es de 8 kg.

(rango de ajuste de altura: 890-1540mm, la imagen es sólo para referencia)

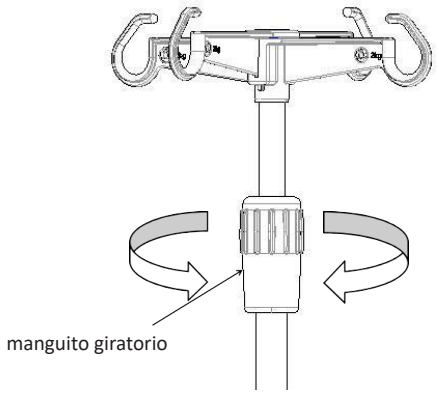

2.5 USO DEL CONTROLADOR DE MANO

(La imagen es sólo de referencia)

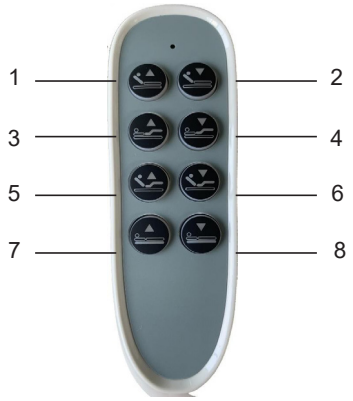

1 - botón de elevación del respaldo 2 - botón de descenso del respaldo 3 - botón de elevación del apoyo de la rodilla 4 - botón de descenso del apoyo de la rodilla 5 - botón de elevación del respaldo y la rodilla 6 - botón de descenso del respaldo y la rodilla 7 - botón de elevación de la cama 8 - botón de descenso de la cama

3. SUSTITUCIÓN Y MANTENIMIENTO DE PIEZAS DE REPUESTO

3.1 EXTRACCIÓN Y SUSTITUCIÓN DEL MOTOR

Después de quitar los pines de bloqueo de tipo R en ambos extremos del motor, saque los pasadores de bloqueo. Después de sustituir el motor, instale los pernos en el orden que se indica a continuación. (la imagen es sólo de referencia)

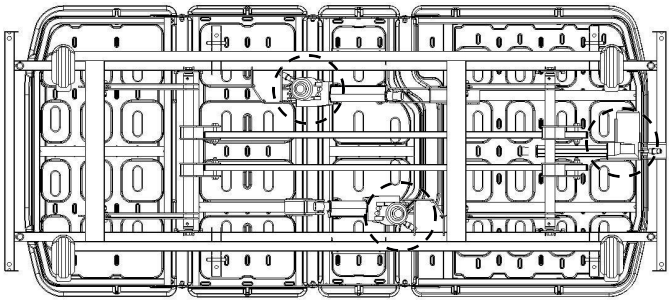

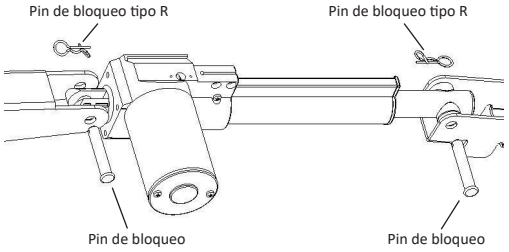

4. RESOLUCIÓN DE PROBLEMAS

Problemas comunes	Posible causa	Resolución de problemas
Dificultad para mover la cama	1. no levantó los frenos, ruedas bloqueadas 2. ruedas rotas	1. levante los frenos, véase 2.1 2. sustituya las ruedas, véase 1.2
Barandilla lateral fácil de aflojar	la barandilla lateral no está encajada en su sitio	Vuelva a levantar la barandilla lateral, asegúrese de que suena un "clic"
Ruido fuerte al ajustar la altura de la cama	Piezas móviles oxidadas, no están suficientemente lubricadas	Añada la cantidad adecuada de aceite lubricante en los puntos de unión de las piezas móviles
Fallo de funcionamiento de la cama eléctrica	Mal funcionamiento del controlador manual	Sustituya el controlador manual
La cama no funciona	El enchufe no está insertado, conéctelo a la red eléctrica	Enchufar, encender

5. MANTENIMIENTO DE LA CAMA

1. Para utilizar la cama de forma segura, es necesario realizar inspecciones de seguridad periódicas en la cama, se recomienda realizar una inspección completa cada seis meses para garantizar que las piezas de conexión no estén sueltas y que la función de elevación de la cama funcione con normalidad.

2. La conexión de las partes de la cama que se mueven con frecuencia debe lubricarse con una cantidad adecuada de aceite durante la inspección diaria; si se detecta un desgaste grave, debe sustituirse inmediatamente para garantizar la seguridad. La parte móvil en la figura a continuación

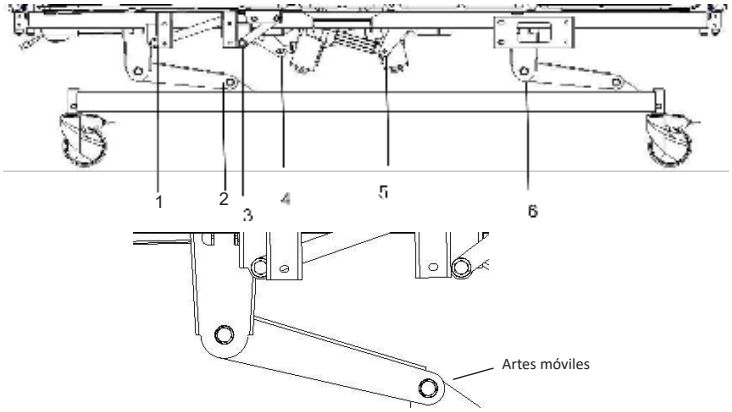

3. Evite golpear la cama y rayar el revestimiento de la superficie de la cama con objetos afilados.

4. Por favor, evite que la cama y el colchón absorban agua y humedad, lo que puede causar oxidación, ruidos anormales y crecimiento bacteriano. Si se derrama agua, límpiela inmediatamente.

5. Cuando la cama se hace vieja y alcanza su tiempo de vida útil, la parte metálica y las partes plásticas pueden ser recicladas.

6. PRECAUCIONES PARA LA LIMPIEZA DE LA CAMA

1. Cuando limpie la cama, escurra el paño empapado en detergente neutro diluido en agua, séquelo con un paño, luego escurra el paño empapado en agua limpia, elimine los restos de detergente y, por último, limpie con un paño seco.

2. No utilice elementos volátiles (diluyentes, propelentes, gasolina, etc.) que puedan provocar reacciones químicas y dañar la cama.

3. Cuando limpie con un desinfectante, asegúrese de utilizarlo después de diluirlo en la concentración especificada. Dependiendo de la composición del desinfectante, éste puede corroer piezas metálicas, piezas de resina, etc., causando decoloración, deformación y otras consecuencias indeseables.

Por lo tanto, el contenido recomendado del

desinfectante es el siguiente:

0.05~0.2% cloruro de amonio

0.05~0.2% fenil clorado

0.05% diclorobenceno biguanida etano

0.05~0.2% hipoclorito sódico

No utilice un esterilizador humeante o autoclave, y no utilice fenol metílico para limpiar el tablero de pie y de cabeza, pies de cama, etc, que puede causar corrosión, decoloración, deterioro.

Nota: Cuando limpie la cama o cambie la ropa de cama, preste atención a las esquinas, bordes y partes atornilladas del armazón para evitar arañazos.

7. MANTENIMIENTO DEL COLCHÓN

1. Evite arañar el tejido con aparatos o cuchillos de ángulos agudos cuando lo utilice, cúbralo con sábanas o almohadillas de limpieza, y límpielo frecuentemente para mantenerlo limpio y seco.

2. Limpie regularmente la cubierta del colchón con una aspiradora, se puede lavar directamente con agua o detergente.

3. Airee el colchón a menudo para mantener un sueño fresco y cómodo, pero tenga cuidado de no exponer el colchón al sol durante demasiado tiempo.

4. Si el tejido se mancha accidentalmente, consulte el método de limpieza recomendado correspondiente en las instrucciones. No utilice productos químicos corrosivos para limpiar el tejido.

5. Si accidentalmente cae chicle u otros objetos pegajosos en el tejido, no lo limpie a la fuerza. Puede utilizar una bolsa de hielo para dejar que se endurezca y luego despegarlo suavemente.

6. Si el hilo está suelto debido al desgaste, no puede romperse con la mano y debe cortarse con tijeras.

* Es posible que su pedido no incluya colchón, por favor, consulte la configuración del contrato.

8. INSPECCIÓN Y MANTENIMIENTO DE LAS RUEDAS

1. Compruebe las ruedas con regularidad, evite golpear objetos pesados o sobrecargarlas, ya que se dañarían.

2. Las ruedas deben ser aplicadas con grasa lubricante regularmente, la frecuencia de aplicación debe ser determinada de acuerdo a la situación específica de uso real. En condiciones normales, la grasa debe aplicarse cada seis meses.

3. Después de limpiar el equipo de ruedas, preste atención a añadir grasa lubricante. La selección de la grasa lubricante debe basarse en el entorno de uso real, entorno especial de alta baja temperatura, etc.

4. Está prohibido empujar la cama con fuerza cuando las ruedas están frenadas, lo que causará daños al sistema de frenado.

5. El desgaste de la banda de rodadura de las ruedas puede detectarse mediante inspección visual. Algunas acumulaciones, como hilo e hilachas, pueden envolver la rueda. Retire los pernos y tuercas de la rueda, limpie los residuos y compruebe si el rodamiento de la rueda está dañado. Si las piezas no están dañadas, la rueda puede volver a montarse y utilizarse.

6. La decisión de sustituir la rueda entera depende del estado de desgaste. Después de reemplazar o reinstalar la rueda, asegúrese de que el perno del eje y la tuerca estén conectados de manera confiable, y utilice arandelas o tuercas de bloqueo tanto como sea posible.

7. Para las ruedas equipadas con frenos, es necesario comprobar regularmente si los frenos funcionan con normalidad, y comprobar los frenos todos los días o antes de cada uso. Para una cama de hospital equipada con múltiples ruedas con freno, puede bloquear sólo una rueda con freno a la vez y tratar de empujar la cama para comprobar si el rendimiento de frenado de cada rueda es bueno. Si el freno de la rueda no funciona debido al desgaste o daño de la rueda, reemplace la rueda inmediatamente y vuelva a probar el sistema de frenado.

8. Si el mecanismo del sistema de frenado está dañado y es necesario reparar o sustituir el freno, póngase en contacto con nuestro servicio postventa o con un distribuidor autorizado. Cada vez que se cambien los frenos, es necesario volver a comprobar el funcionamiento de los frenos de las ruedas.

9. MANTENIMIENTO DE LAS BARANDILLAS LATERALES

1. Por favor, compruebe si las barandillas laterales están instaladas correctamente para evitar que el paciente tumbado se desplace y ruede hacia abajo.

2. Por favor, compruebe siempre los tornillos y los accesorios de la barandilla lateral, para evitar que se aflojen y se caigan.

3. Utilice correctamente la parte roja del asa de la barandilla lateral, no utilice la fuerza bruta para tirar con fuerza, ya que podría dañar la barandilla lateral.

10. LISTA DE PIEZAS DE DESGASTE Y DE RECAMBIO

№	Nombre	Código del material	Dibujo	Especificaciones
1	V21 tablero de pies y cabeza	GPSL101TS648		990*460
2	Barandilla lateral de aleación de aluminio, izquierda	BKLLGH105943		Seis secciones/QB / 260*5/ φ10*1170
3	Barandilla lateral de aleación de aluminio, derecha	BKLLGH105944		Seis secciones/QB / 260*5/ φ10*1170
4	Poste IV de acero inoxidable con 4 ganchos plásticos	S0FJSY010003		Φ16-19/blanco hueso
5	Rueda cubierta de 5" pulgadas con freno, barra de deslizamiento con perno Φ23.6	LGPLU101TS122		M8 (QB)
6	Gancho de drenaje	BYKBGKM02806		30-50 (plástico)
7	Tarjetero transparente de cabecera (1 tarjeta)	GPSL101TS184		/
8	V21 tablero de cama 1	GPSL101TS610		733*903/PP/blanco
9	V21 tablero de cama 2	GPSL101TS611		333*903/PP/blanco
10	V21 tablero de cama 3	GPSL101TS613		373*903/PP/blanco
11	V21 tablero de cama 4	GPSL101TS614		473*903/PP/blanco
12	Amortiguador de choque de barandilla lateral de PP	LGPQT101TS022		18-60-170-35N
13	HJ motor 200, horizontal	LGPDJ101TS573		HJA58/recorrido 200mm
14	HJ motor 150, vertical	LGPDJ101TS574		HJA58/recorrido 150mm
15	HJ motor 100, vertical	LGPDJ101TS575		HJA58/recorrido 100mm
16	HJ controlador, 3 funciones	LGPDJ101TS576	/	HJT13E potencia on/off/100-240V/50/60Hz/blanco
17	HJ controlador de mano, 3 funciones	LGPDJ101TS577		HJH18 controlador de mano/8 botones/blanco
18	V21 pegatina de la barandilla de respaldo	LGPFU101TS416		780*35*0.4
19	V21 pegatina de la barandilla de apoyo de la rodilla	LGPFU101TS417		750*35*0.4

Nota: Debido a la renovación de la línea de productos, las piezas del producto original pueden no estar disponibles.

(La empresa garantiza la disponibilidad de las piezas de los productos vendidos en un plazo de 6 años tras finalizar su producción.)

11. CONDICIONES DE EMBALAJE, TRANSPORTE Y ALMACENAMIENTO

1. El embalaje de la cama manual se realiza según el contrato o la norma del producto.

2. Durante el transporte del producto, evite las salidas precipitadas, las vibraciones violentas, impida el acceso directo del sol y la lluvia.

3. Condiciones de almacenamiento:

a) Temperatura ambiente: -10℃ ~ +40℃

b) Humedad relativa: ≤ 85%

c) Presión atmosférica: 70 kPa ~ 106 kPa

ALTURA VARIABLE DE LA CAMA ELÉCTRICA – V6k5c		
Tensión de alimentación	V	100-230V a.c.
Frecuencia de la red	Hz	60Hz
Tensión de funcionamiento	VA	200 VA
Clase de protección eléctrica	-	I
Parte aplicada	-	B
Protección IP		IPX4

EXPLICACIÓN DE LOS SÍMBOLOS:

¡Aviso: Lea el documento adjunto La carga segura de funcionamiento es 2000N La carga máxima que soporta es de 200KG

12. SERVICIO POSTVENTA

1. Por favor, conserve los documentos de fijación y la factura de este producto, es necesario presentar los para disfrutar de servicio de mantenimiento post-venta.

2. Si tiene alguna pregunta durante el uso, póngase en contacto con nosotros en cualquier momento, para que nuestra empresa pueda proporcionarle un soporte técnico y servicios de mantenimiento precisos y eficientes en el momento oportuno.

3. No desmonte usted mismo las partes internas de este producto para evitar daños innecesarios. Si el uso se ve afectado por problemas de calidad, póngase en contacto con el departamento de servicio postventa de la empresa o con el distribuidor autorizado.

4. La garantía se garantiza de acuerdo con los requisitos del contrato. Fuera del periodo de garantía, la empresa es responsable del mantenimiento, el suministro de accesorios, y la prestación de servicios de por vida para los clientes.

5. Unidad de servicio postventa: Jiangsu Saikang Medical Equipment Co., Ltd.

¡Aviso!cualquier incidente grave que se haya producido en relación con el producto deberá comunicarse al fabricante y a la autoridad competente del Estado Miembro en el que esté establecido el usuario y/o el paciente.

EMC

1) Este producto requiere de precauciones especiales relacionadas con el EMC y debe ser instalado y puesto en servicio de acuerdo con la información EMC proporcionada, y esta unidad puede verse perjudicada por equipos de comunicación RF portátiles y móviles.

2) * No utilizar un teléfono móvil u otros dispositivos que emitan campos electromagnéticos cerca de la unidad. Esto puede dar lugar a un funcionamiento incorrecto de la unidad.

3) Precaución: ¡Esta unidad ha sido probada e inspeccionada minuciosamente para asegurar su correcto funcionamiento!

4) * Precaución: Esta máquina no debe utilizarse junto a o apilada con otros equipos y en caso de que sea necesario hacerlo, la máquina debe ser examinada para verificar si funciona normalmente en la configuración en la que se utilizará.

Guía y Declaración del Fabricante - Inmunidad Electromagnética		
El V6k5c está diseñado para su uso en el siguiente entorno electromagnético. El cliente o usuario del V6k5c debe asegurarse de que se utiliza en dicho entorno		
Prueba de emisiones	Cumplimiento	Entorno Electromagnético - Guía
Emisión RF a CISPR 11	Grupo 1	La cama utiliza energía RF para su funcionamiento interno
Emisión RF a CISPR 11	Clase B	La cama está prevista para su uso en todo tipo de establecimientos, incluidos los usuarios residenciales y similares que estén conectados directamente a una red pública de suministro que también proporcione servicio a edificios utilizados con fines residenciales
Armónicos de acuerdo con IEC 61000-3-2	Clase A	
Fluctuaciones de tensión/intermitencia según IEC 61000-3-3	Cumple	

Guía y Declaración del Fabricante - Inmunidad Electromagnética			
El V6k5c está diseñado para su uso dentro de un entorno de asistencia sanitaria. Los usuarios o clientes deben usar la cama en este entorno			
Prueba de inmunidad	IEC 60601-1-2/ EN 60601-1-2 Nivel de prueba	Nivel de cumplimiento	Entorno electromagnético: guía
Descarga electrostática (ESD) IEC 61000-4-2 /EN 61000-4-2	Descarga de contacto: +8kV Descarga de aire: +2kV, +4kV, +8kV, +15kV	Descarga de contacto: +8kV Descarga de aire: +2kV, +4kV, +8kV, +15kV	El suelo debe ser de madera y hormigón o estar revestido con baldosas de cerámica. Si el suelo está cubierto con material sintético, la humedad relativa del aire debe ser de al menos el 30% Puede utilizarse cuando existen niveles de ESD más elevados
Eléctrico rápido transitorios rápidos/ráfagas IEC 61000-4-4 /EN 61000-4-4	+2kV Línea de alimentación +1kV Líneas de entrada/salida	+2kV Línea de alimentación	La calidad de la tensión de alimentación debe ser equivalente a la de un entorno típico de empresa u hospital.
Sobretensión IEC 61000-4-5 /EN 61000-4-5	Línea - línea: +0.5kV, +1.0kV Línea - tierra: +0.5kV, +1,0kV, +2,0kV	Línea - línea: +0,5kV, +1,0kV Línea - tierra: +0.5kV, +1.0kV, +2.0kV	La calidad de la tensión de alimentación debe ser equivalente a la de un entorno típico de empresa u hospital.
Campos Magnéticos de Frecuencia de Red IEC 61000-4-8 /EN 61000-4-8	30A/m 60 Hz	30A/m 60 Hz	Los campos magnéticos con una frecuencia de red deben ser equivalentes a los que se encuentran en una típica empresa o entorno hospitalario.
Caídas de Tensión IEC 61000-4-11 /EN 61000-4-11	0% UT: 0,5 ciclo Fase: 00, 450, 900, 1350, 1800, 2250, 2700, 3150	0% UT: 0,5 ciclo Fase: 00, 450, 900, 1350, 1800, 2250, 2700, 3150	La calidad de la tensión de alimentación debe ser equivalente a la de un entorno típico de empresa u hospital. Si la persona que utiliza la cama requiere que las funciones de la cama continúen a pesar de cualquier interrupción en el suministro de energía, se recomienda que la cama esté conectada a un suministro eléctrico ininterrumpido o a una batería
	0% UT: 1 ciclo 70% UT: 25/30 Ciclos Monofásicos: 00 0% UT; 300 ciclos	0% UT: 1 ciclo 70% UT: 25/30 Ciclos Monofásicos: 00 0% UT; 300 ciclos	
Interrupciones breves IEC 61000-4-11 /EN 61000-4-11	0% UT: 250/300 ciclo	0% UT: 250/300 ciclo	La calidad de la tensión de alimentación debe ser equivalente a la de un entorno típico de empresa u hospital. Si la persona que utiliza la cama requiere que las funciones de la cama continúen a pesar de cualquier interrupción en el suministro de energía, se recomienda que la cama esté conectada a un suministro eléctrico ininterrumpido o a una batería
Nota: UT es la tensión de alimentación de CA antes de aplicar en el nivel de prueba			

Guía y Declaración del Fabricante Inmunidad electro magnética							
El V6k5c está diseñado para utilizarse en un entorno electromagnético en el que se utilice un transceptor de RF inalámbrico. Las interferencias electromagnéticas pueden evitarse manteniendo la distancia mínima entre el transceptor de RF y el V6k5c en función de la salida máxima y la frecuencia del dispositivo de comunicación, tal como se recomienda a continuación.							
Prueba de inmunidad	IEC 60601-1-2 /EN 60601-1-2 Nivel de prueba	Nivel de cumpli-miento (V/m)	Banda (MHz).	Servicio	Modulación	Potencia máxima (W)	Distancia (m)
Puerto de la caja para equipos de comu-nicación inalámbrica por RF IEC 61000-4-3 /EN 61000-4-3	27 V/m 385MHz	27	380-390	TETRA 400	Modulación de impulso n18Hz	1,8	0,3
	28 V/m 450MHz	28	430-470	GMRS 460, FRS 460	FM+5 desviación kHz 1 kHz sinusoidal	2	0,3
	9 V/m 710MHz	9	704-787	LTE Banda 13, 17	Modulación de impulso n217Hz	0,2	0,3
	9 V/m 745MHz						
	9 V/m 780MHz						
	28 V/m 810MHz	28	800-960	GSM 800/900, TETRA 800, iDen 820, CDMA 850 LTE Banda 5	Modulación de impulso n18Hz	2	0,3
	28 V/m 870MHz						
	28 V/m 930MHz						
	28 V/m 1720MHz	28	1700-1990	GSM 1800; CDMA 1900; GSM 1900; DECT; LTE Banda 1,3, 4,25; UMTS	Modulación de impulso n217Hz	2	0,3
	28 V/m 1845MHz						
	28 V/m 1970MHz						
	28 V/m 2450MHz	28	2400-2570	Bluetooth, WLAN, 802.11 b/g/n RFID 2450, LTE banda 7	Modulación de impulso n18Hz	2	0,3
	9 V/m 5240MHz	9	5100-5800	WLAN 802,11 a/n	Modulación de impulso n217Hz	0,2	0,3
	9 V/m 5500MHz						
	9 V/m 5785MHz						

Guía y Declaración del Fabricante - Inmunidad Electromagnética			
El V6k5c está diseñado para su uso en el siguiente entorno electromagnético. El cliente o usuario del V6k5c debe asegurarse de que se utiliza en dicho entorno.			
Prueba de inmunidad	IEC 60601-1-2 /EN 60601-1-2 Nivel de prueba	Nivel de cumplimiento	Entorno Electromagnético - Guía
Conductividad RF IEC 61000-4-6 /EN 61000-4-6	3V 0.15MHz-80MHz	3V 0.15MHz-80MHz	La intensidad de campo del transmisor de RF fijo determinada por una investigación del campo magnético debe ser inferior al nivel de conformidad de la banda de frecuencia respectiva. Cerca de dispositivos con el siguiente símbolo, podrían producirse interferencias.
	6V en bandas ISM entre 0.15MHz-80MHz 80%AM a 1kHz	6V en bandas ISM entre 0.15MHz-80MHz 80%AM a 1kHz	
Radioactivo RF campo electromagnético IEC 61000-4-3 /EN 61000-4-3	3V/M 80MHZ-2.7GHz 80%AM a 1kHz	3V/M 80MHZ-2.7GHz 80%AM a 1kHz	
a. La intensidad de un campo magnético procedente de transmisores fijos como una estación base de radiotelefonía (móvil/radio), radio móvil terrestre, radio aficionado, radiodifusión de AM y FM y difusión de TV no puede predecirse teóricamente con exactitud. Para determinar el entorno electromagnético de un transmisor de RF fijo, considere la posibilidad de investigar el campo electromagnético en el lugar donde se utiliza la cama. Si la intensidad del campo magnético en el lugar donde se utilice el V6k5c supera el nivel de cumplimiento de RF indicado anteriormente, asegúrese de controlar si el V6k5c funciona correctamente. Si se detecta un movimiento anormal, tome las medidas adicionales necesarias, como cambiar la dirección o la posición del V6k5c. b. Estas guías no se aplican a todas las situaciones. La propagación electromagnética se ve afectada por la absorción y reflexión de estructuras, objetos y personas.			

LEYENDA DE SÍMBOLOS

	Conservar al amparo de la luz solar	CE	Producto sanitario conforme con el reglamento (UE) 2017/745
REF	Código producto		Siga las instrucciones de uso
	Fecha de fabricación	LOT	Número de lote
	Precaución: lea las instrucciones (advertencias) cuidadosamente		Límite de temperatura
	Importado por	UDI	Identificador único de dispositivo
	Límite de presión atmosférica		Conservar en un lugar fresco y seco
	Fabricante	MD	Producto sanitario
EC REP	Representante autorizado en la Comunidad Europea	%	Límite de humedad
	Aparato de tipo B		Disposición WEEE
Attention	Presione la manija roja para bajar la barandilla lateral (desbloquear), para subir la barandilla lateral presione la manija roja y empuje hacia adelante hasta que oiga "clic"		

CONDICIONES DE GARANTÍA GIMA

Se aplica la garantía B2B estándar de Gima de 12 meses

Eliminación: El producto no ha de ser eliminado junto a otros residuos domésticos. Los usuarios tienen que ocuparse de la eliminación de los aparatos por desguazar llevándolas al lugar de recogida indicado por el reciclaje de los equipos eléctricos y electrónicos